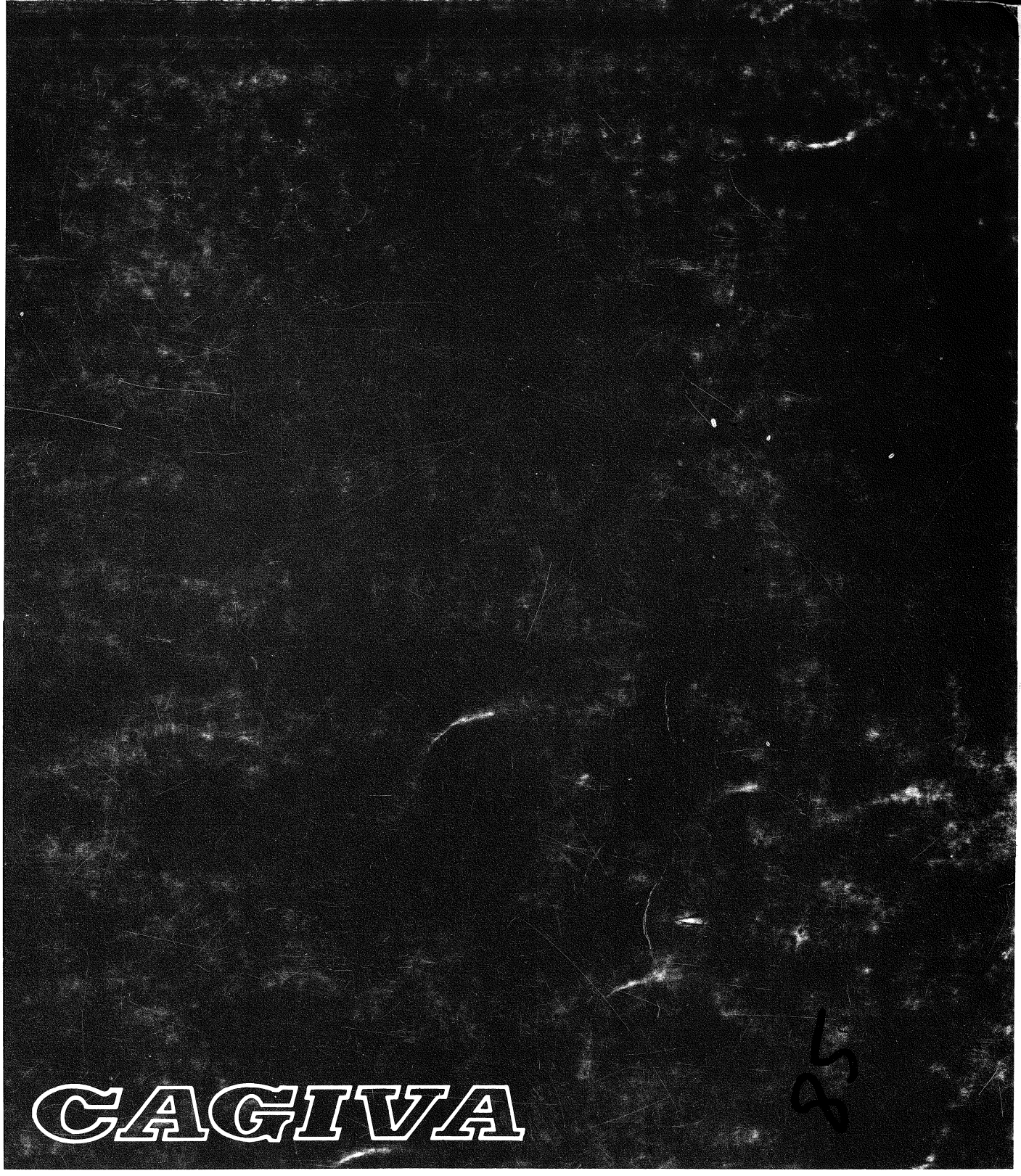

WMX 500

CATALOGO PEZZI DI RICAMBIO
PARTS CATALOG
CATALOGUE PIECES DE RECHANGE
ERSATZTEILKATALOG

INDICE - INDEX - INDEX - INHALTSVERZEICHNIS

Tavola - Drawing
Table - Bild

1	Attrezzi di assistenza - Service Tools - Outils d'assistance - Hilfsausrüstung.
2	Testa, cilindro, pistone, manovellismo - Cylinder head, cylinder, piston, crankshaft - Culasse, cylindre, piston, vilebrequin - Zylinderkopf, zylinder, Kolben, Kurberwelle.
3	Raffreddamento - Cooling - Refroidissement - Wasserkühlung.
4	Basamento - Crankcase - Carter - Gehäuse.
5	Coperchi basamento - Crankcase covers - Couvercles carter - Gehäusedeckel
6	Avviamento - Kick starter - Démarrage - Anlasser.
7	Trasmissione primaria, frizione - Primary drive, clutch - Transmission primarie, embrayage -Erster antrieb, Kupplung.
8	Cambio velocità a 4 marce - Transmission 4 velocity - Rapport à 4 vitesse - Wechselgetriebe 4 Gang
8A	Cambio velocità a 5 marce - Transmission 5 velocity - Rapport à 5 vitesse - Wechselgetriebe 5 Gang
9	Comando cambio - Shifter - Commande de vitesse - Gangschaltung
10	Parte elettrica - Ignition system - Parties électriques - Elektrische teile
11	Carburatore - Carburetor - Carburator - Vergaser
12	Aspirazione e filtro aria - Air box and filter - Aspiration et filtre - Ansaugen und filter
13	Telaio - Frame assembly - Châssis - Rahmen
14	Sospensione anteriore - Front fork assembly - Suspension AV - Teleskopgabel
15	Forcellone e sospensione posteriore - Swing arm and rear suspension - Fourche, suspension AR - Gabel, Hint. Aufhängung
16	Manubrio e comandi - Handlebar and controls - Guidon et commandes - Lenker und SteUerorgane
17	Comando freno posteriore - Rear brake control - Commande frein AR - Hint Bremse
18	Carenature, parafanghi, sella - Fenders, chain guard, seat - Carenature, garde-boue, siège -Verkleidung, Koftlügel und sattel
19	Serbatoio carburante - Gas tank - Reservoir carburant - Kraftstoffbehälter
20	Scarico - Exhaust system - Tuyau d'échappement - Auspuffrohr
21	Ruota anteriore - Front wheel - Roue AV - Vorterrad
22	Ruota posteriore - Rear wheel - Roue AR - Hinterrad
23	Dotazione - Stock - Nécessaire - Werkzeugu.

INFORMAZIONI GENERALI

Questo catalogo è stato preparato per richiedere con esattezza le parti di RICAMBIO del motociclo **WMX 500.**
Nelle ordinazioni indicare sempre e solamente:
1) il numero dei particolari seguito dalla descrizione;
2) il colore per i pezzi verniciati o comunque colorati;;
3) il numero d'identificazione (matricola) del motociclo.
Le indicazioni di destra e sinistra si riferiscono ai due lati della macchina rispetto al guidatore seduto in sella.

GENERAL INFORMATION

This catalog has been prepared for your convenience when ORDERING PARTS for **WMX 500.**
The following instructions should be followed very carefully when ordering parts:
1) indicate part number and description;
2) indicate colour for painted parts;
3) indicate V.I.N. number.
Right side and left side indicated in this catalog are referred to rider seating on motorcycle.

INFORMATIONS GENERALES

Ce catalogue a été préparé pour faciliter le client dans sa commande de pièces de RECHANGE pour les motocyclettes **WMX 500.**
Pour toute commande, indiquer toujours et soulements:
1) le numéro de la piece suivi de sa description;
2) la couleur des pièces peintes;
3) le numéro d'identification (matricule) de la motocyclette.
Les indications del droite e gauche se rapportent aux deux côtes de la motocyclette par rapport au conducteur assis sur la selle.

ALLGEMEINE INFORMATIONEN

Dieser Katalog wurde vorbereitet um die Möglichkeit zu geben, dass die ERSATZTEILE mit höchster Genauigkeit angefordet werdwn Können und zwar für das Motorrad **WMX 500.**
1) den Auftägen ist immer und nur folgendes anzugeben;
2) die Farbe für die lakierten Teile;
3) die Herstellungsnummer des Motorrades.
Die Angaben für rechts und links beziehen sich auf die beiden Seiten des Motorrades und zwar so gesehen, wie es der Fahrer sieht, wenn er im Sattel sitzt.

Dati indicativi soggetti a modifiche senza impegno di preavviso.
All data are subject to modification without prior notice.
Données indicatif sujet au modifications sans obligation de préavis.
Änderungen vorbehalte.

NOTE - LIST - NOTES - NOTE:
F.m.: Fino alla matricola - Until V.I.N. - Jusqu'au matricule - Bis zu Matrikee
D.m.: Dalla matricola - From V.I.N. - Du matricule - Vom Matrikel

D: Germania, Germany, Allemagne, Deutschland.
CH: Svizzera, Switwerland, Suisse, Schweizer.
F: Francia, France, France, Frankreich.
USA: Stati Uniti d'America, Unites States of America, Etats Units d'Amérique - Vereinigte Staaten von Amerika.
I: Italia, Italy, Italie, Italien.

N.B. Il numero di matricola iniziale del motociclo WMX 500 è 2I000001.
Initial part number of the motorcycle WMX 500 is 2I000001
Le primiere numéro de matricule de la motocyclette WMX 500 est 2I000001.
Die nummer der anfangsmatrikel vom motorrad WMX 500 ist 2I000001.

Emesso: Novembre 1984
Iussed: November 1984
Imprimé: Novembre 1984
Herausgegeben: November 1984

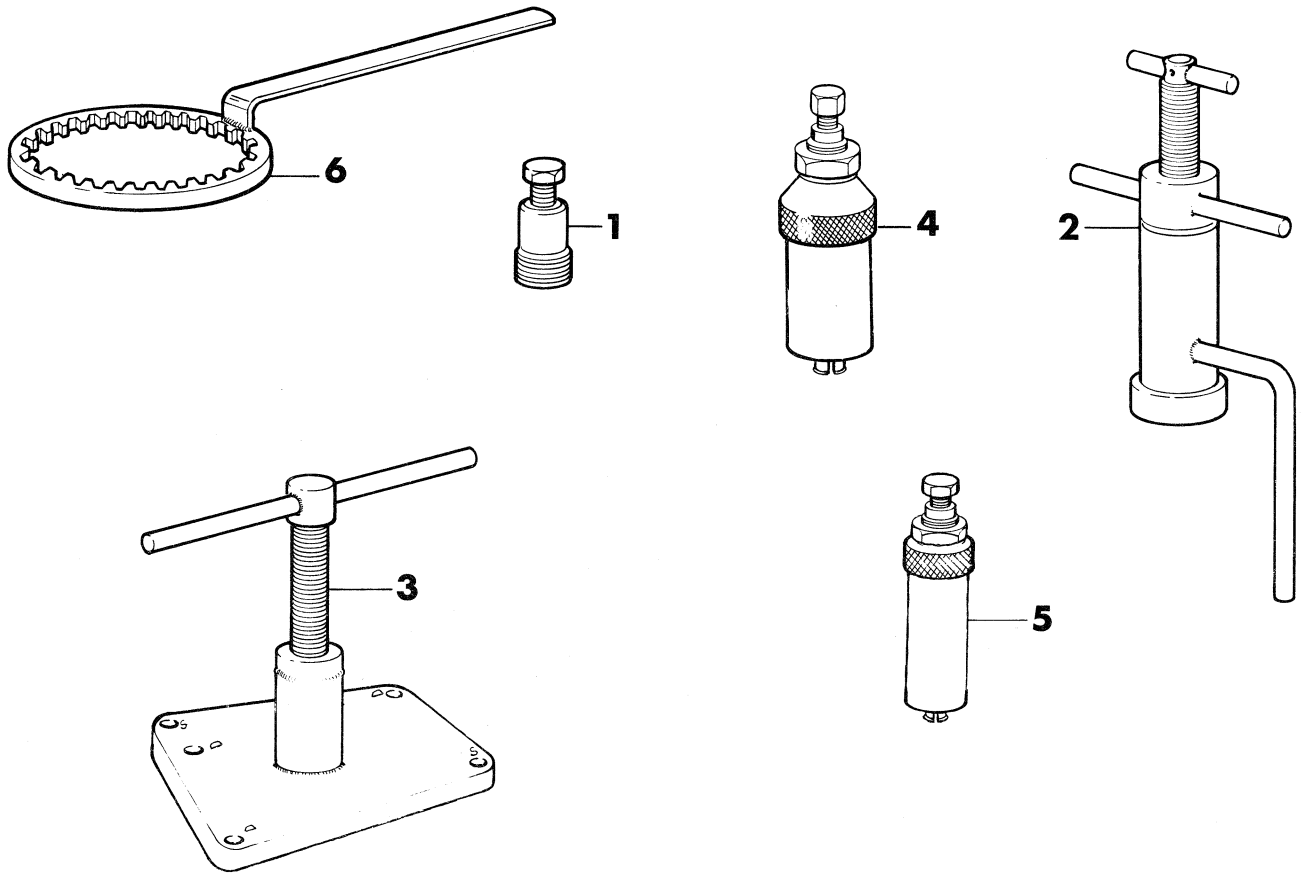

Index No. Pos. N.	Code N. Nr. Code N. Cod. Code Nr.	DENOMINAZIONE	NAME	DESIGNATION	BESHREIBUNG	Q.ty Q.tà Q.te M.ge	Validity Validità Validité Gultig
1	40907	Estrattore rotore accensione	Rotor puller	Extracteur pour rotor allumage	Auszieher rotor zündung	1	
2	43179	Attrezzo mont. alb. motore nel carter destro	Installing tool. Crankshaft right	Outil pour montage vilebrequin dans le demicarter D.	Werkzeug um kubelw ins rechts halbegehäuse zu montieren	1	
3	44075	Attrezzo separaz. semicarter e smont. alb. motore	Crankcase splitting tool and cranksheft disassembly	Outil pour démontage carters et vilebrequin	Werkzeug um Halbgeh	1	
4	43178	Estrattore cuscinetto alb. primario	Mainshaft bearing puller	Extracteur roulement	Auszieher der Lagers	1	
5	43823	Estrattore boccola a rullini alb. com. frizione	Clutch shaft needle bearing puller	Extracteur pour roulement à aguilles	Auszieher für nadelkafing	1	
6	39524	Chiave di fermo per mozzo frizione	Clutch hub holding tool	Clé de blocage pour moyeau embrayage	Halteschlüsser für Kupplungscheiben	1	

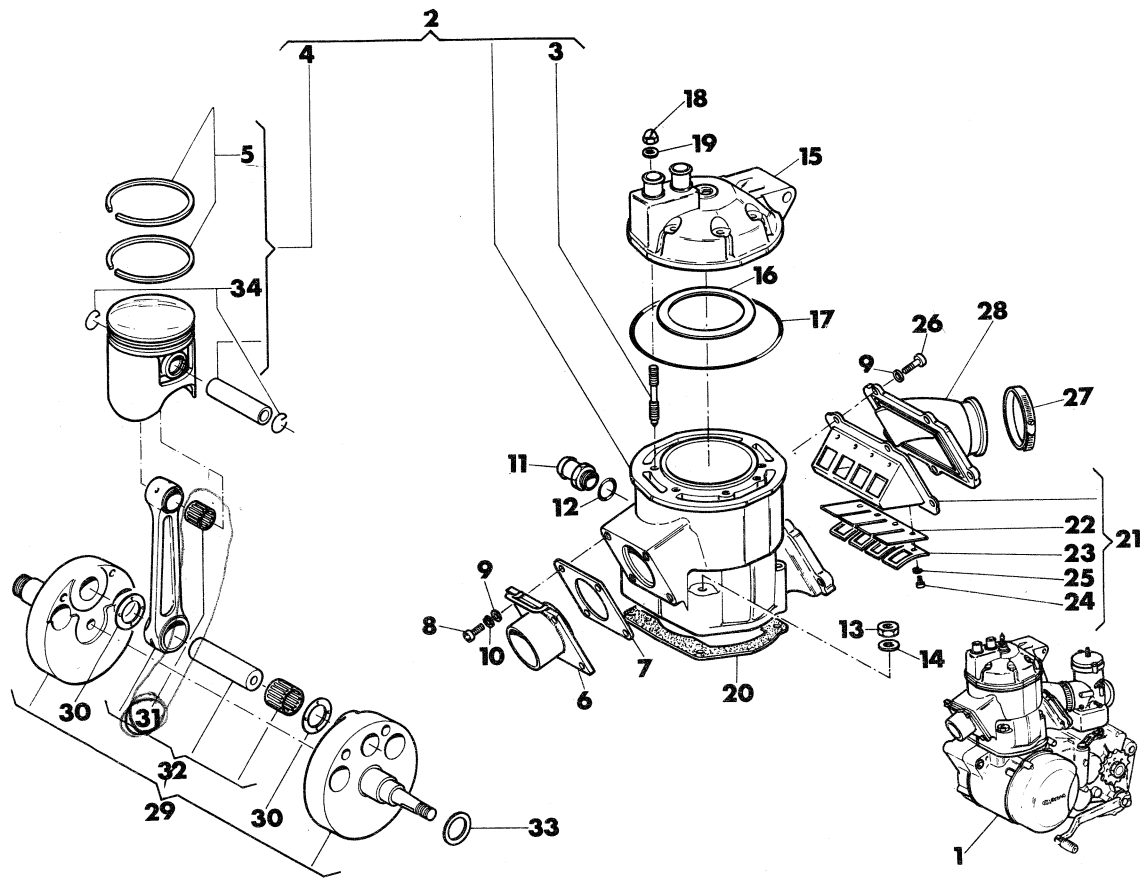

Index No. Pos. N.	Code N. Nr. Code N. Cod. Code Nr.	DENOMINAZIONE	NAME	DESIGNATION	BESHREIBUNG	Q.ty Q.tà Q.te M.ge	Validity Validità Validité Gultig
1	36817	Motore completo di carburatore, leve avviamento, comando cambio, frizione e candela	Engine assy with carburetor, starting, gearbox, clutch control lever and spark plug	Moteur compl. de carburator, levier démarrage, commande changement de vitesse, friction et. bougie	Motor mit Vergaser Kpl, Getriebehebel, Räderstellheben, Kupplungshebel u. Kerze	1	
2	39700	Assieme cilindro	Cylinder assy.	Cylindre compl.	Zylinder Kpl.	1	
3	38601	Prigioniero	Stud bolt	Goujon prisonnier	Stiftschraube	8	
4		Assieme pistone	Piston assy.	Piston compl.	Kolben Kpl.	1	
	40367/1	Blu ∅ 86,932 ÷ 86,925	Bleu ∅ 86,932 ÷ 86,925	Blue ∅ 86,932 ÷ 86,925	Blau ∅ 86,932 ÷ 86,925		
	40367/2	Rosa ∅ 86,940 ÷ 86,932	Pink ∅ 86,940 ÷ 86,932	Rose ∅ 86,940 ÷ 86,932	Rose ∅ 86,940 ÷ 86,932		
5	46151	Coppia segmenti	Set of piston ring	Couple de segments	Ringpaar	1	
6	36880	Raccordo tubo di scarico	Union	Raccord	Anschluss	1	
7	36881	Guarnizione	Gasket	Joint	Dichtung	1	
8	N2509-G22	Vite	Screw	Vis	Schraube	4	
9	N15504-G22	Rosetta piana	Washer	Rondelle	Scheibe	9	
10	N15536-G22	Rosetta elastica	Spring washer	Rondelle élastique	Federscheibe	4	
11	39685	Raccordo mandata acqua nel cilindro	Union	Raccord	Anschluss	1	
12	18422	Anellino OR	«O» ring	Joint «O»	«O» Ring	1	
13	41780	Dado	Nut	Ecrou	Mutter	4	
14	3548	Rosetta piana	Washer	Rondelle	Scheibe	4	
15	39683	Testa cilindro	Cylinder head	Culasse	Zylinder Kopf	1	
16	39698	Guarnizione	Gasket	Joint	Dichtung	1	
17	39694	Guarnizione OR	«O» ring	Joint «O»	«O» Ring	1	
18	N15095-G22	Dado	Nut	Ecrou	Mutter	8	
19	31914	Rosetta piana	Washer	Rondelle	Scheibe	8	
20		Guarnizione base cil. sp.	Gasket thick	Joint d'epaiss.	Dichtung st.	1	
	39699/5	0,5 mm.	0,5 mm.	0,5 mm.	0,5 mm.	1	
	39699/7	0,7 mm.	0,7 mm.	0,7 mm.	0,7 mm.		
	39799/10	1,0 mm.	1,0 mm.	1,0 mm.	1,0 mm.		
21	40373	Valvola di aspirazione compl.	Inlet valve assy.	Soupape d'aspiration compl.	Einla ß Ventil Kpl.	1	
22	40375	Lamella	Plate	Plaque	Platte	2	
23	40376	Piastrina	Plate	Plaque	Platte	2	
24	35408	Vite	Screw	Vis	Schraube	8	
25	N15533-G22	Rosetta elastica	Spring washer	Rondella élastique	Federscheibe	8	
26	N2510-G22	Vite	Screw	Vis	Schraube	5	
27	27521	Fascetta	Clamp	Collier	Schelle	1	
28	41109	Raccordo	Union	Raccord	Auschluss	1	
29	40379	Assieme albero motore	Crankshaft assy.	Vilebrequin compl.	Kurberwelle Kpl.	1	

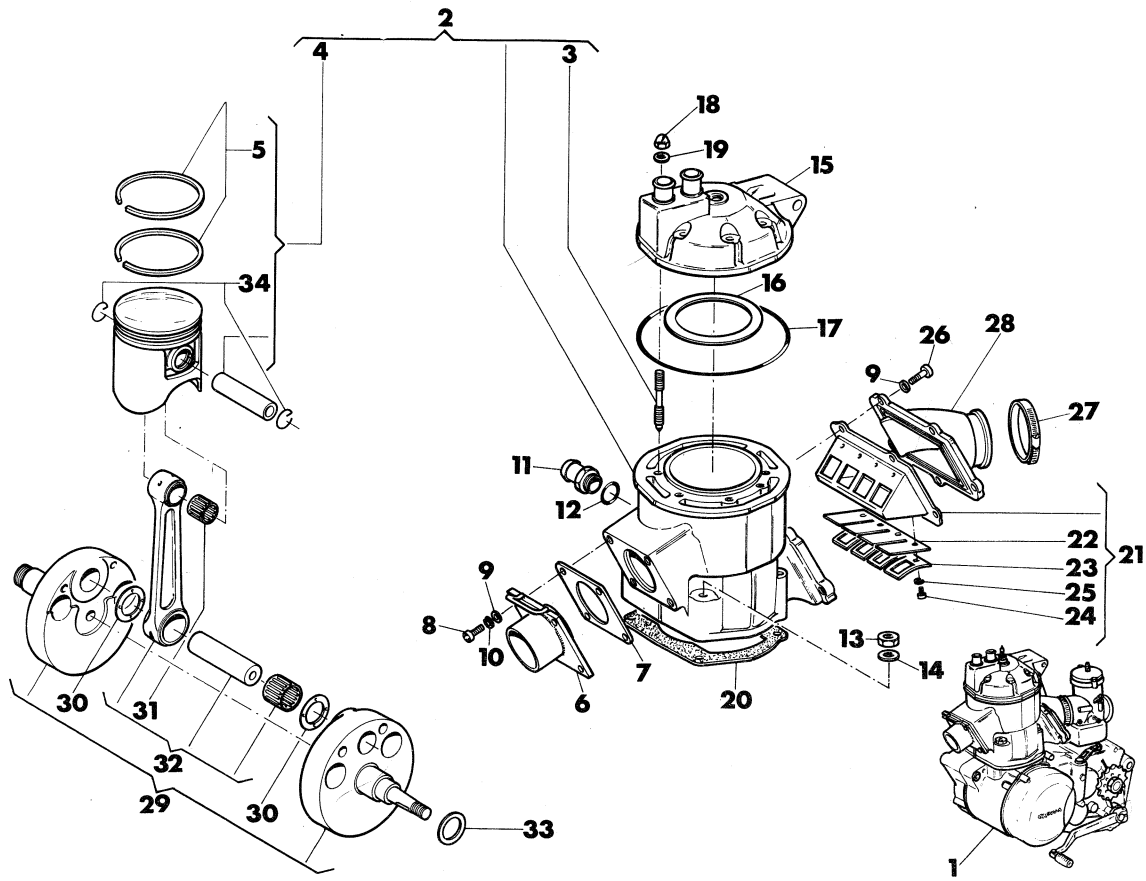

Index No. Pos. N.	Code N. Nr. Code N. Cod. Code Nr.	DENOMINAZIONE	NAME	DESIGNATION	BESHREIBUNG	Q.ty Q.tà Q.te M.ge	Validity Validità Validité Gultig
30	36664	Rosetta di rasamento	Thrust washer	Rondelle d'epaulement	Anlauf scheibe	2	
31	36773	Gabbia a rullini	Needle bearing	Roulement a aiguilles	Nadel Kafig	1	
32	36666	Biella completa	Connecting rod assy	Bielle compl.	Plenelstane Kpl.	1	
33		Rosetta di rasamento sp.	Thrust washer thick.	Rondelle d'epaulement	Anlauf scheibe	1	
	31307/30	0,3 mm.	0,3 mm.	0,3 mm.	0,3 mm.		
	31307/40	0,4 mm.	0,4 mm.	0,4 mm.	0,4 mm.		
	31307/50	0,5 mm.	0,5 mm.	0,5 mm.	0,5 mm.		
	31307/60	0,6 mm.	0,6 mm.	0,6 mm.	0,6 mm.		
	31307/70	0,7 mm.	0,7 mm.	0,7 mm.	0,7 mm.		
34	40370	Anellino ritegno spinotto	Circlip	Bagne d'arret	Federring Kolben	2	
—	45034	Gruppo guarnizioni ed anelli di tenuta motore	Engine gaskets and seals set	Serie joint de moteur	Motor Dichtungs gruppe	1	

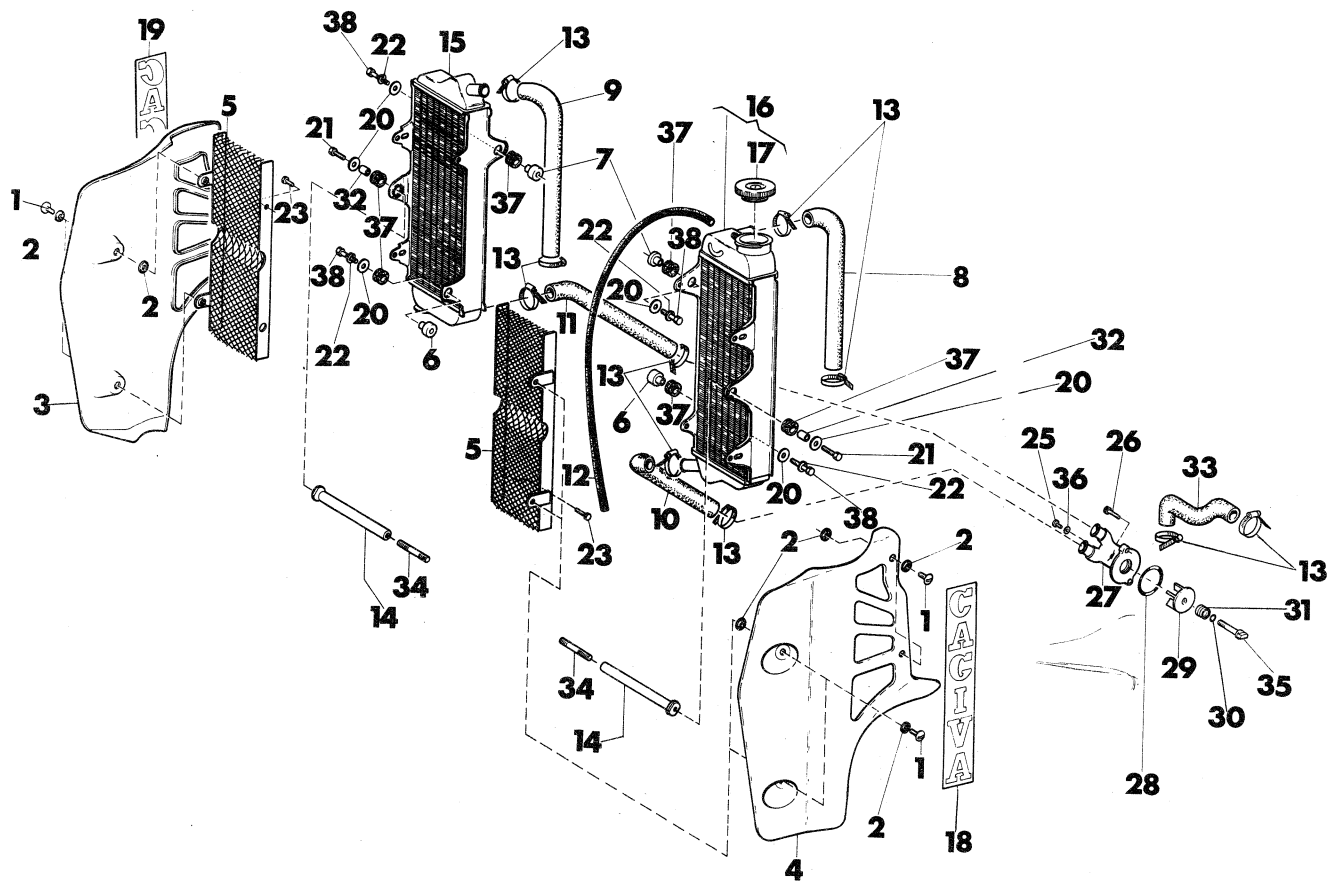

Index No. Pos. N.	Code N. Nr. Code N. Cod. Code Nr.	DENOMINAZIONE	NAME	DESIGNATION	BESHREIBUNG	Q.ty Q.tà Q.te M.ge	Validity Validità Validité Gultig
1	37636	Vite	Screw	Vis	Schraube	8	
2	37656	Rondella in gomma	Washer	Rondelle	Scheibe	16	
3	40622	Protezione laterale destra	Right guard	Protection D.	R. Schutz	1	
4	40624	Protezione laterale sinistra	Left guard	Protection G.	L. Schutz	1	
5	40338	Protezione anteriore	Front guard	Protection AV.	Vorder schutz	2	
6	41373	Distanziale	Spacer	Entretoise	Distanzstück	2	
7	41374	Distanziale	Spacer	Entretoise	Distanzstück	2	
8	40781	Tubo testa-radiatore sinistro	Line	Conduite	Rohr	1	
9	40780	Tubo testa-radiatore destro	Line	Conduite	Rohr	1	
10	40747	Tubo radiatore sinistro-pompa	Line	Conduite	Rohr	1	
11	40748	Tubo radiatore destro-pompa	Line	Conduite	Rohr	1	
12	40816	Tubo sfiato	Breather pipe	Soupital	Ablusttronre	1	
13	22613	Fascetta	Clamp	Collier	Rohrring	10	
14	41372	Supporto	Holder	Support	Lager	2	
15	40756	Radiatore destro	Right radiator	Radiator D.	R. Kühler	1	
16	40755	Radiatore sinistro	Left radiator	Radiator G.	L. Kühler	1	
17	40815	Tappo radiatore	Plug	Bouchon	Verschluss	1	
18	40623	Adesivo sinistro	Left trim	Decalcomanie G.	L. Abziehbild	1	
19	40623	Adesivo destro	Right trim	Decalcomanie D.	R. Abziehbild	1	
20	N15549-G22	Rosetta piana	Washer	Rondelle	Scheibe	6	
21	N1083-G22	Vite	Screw	Vis	Schraube	2	
22	N15656-G22	Rosetta elastica	Spring washer	Rondelle elastique	Federscheibe	4	
23	N1077-G22	Vite	Screw	Vis	Schraube	2	
25	35099	Vite scarico acqua	Screw	Vis	Schraube	1	
26	N7335-G22	Vite	Screw	Vis	Schraube	2	
27	39687	Coperchio	Pump cover	Couvercle pompe	Pumpen Deckel	1	
28	23123	Anello OR	«O» Ring	Joint «O»	«O» Ring	1	
29	39690	Girante	Rotor	Couronne	Windrad	1	
30	34083	Anello OR	«O»Ring	Joint «O»	«O» Ring	1	

47650 GRUPPO VASCHETTA
47651

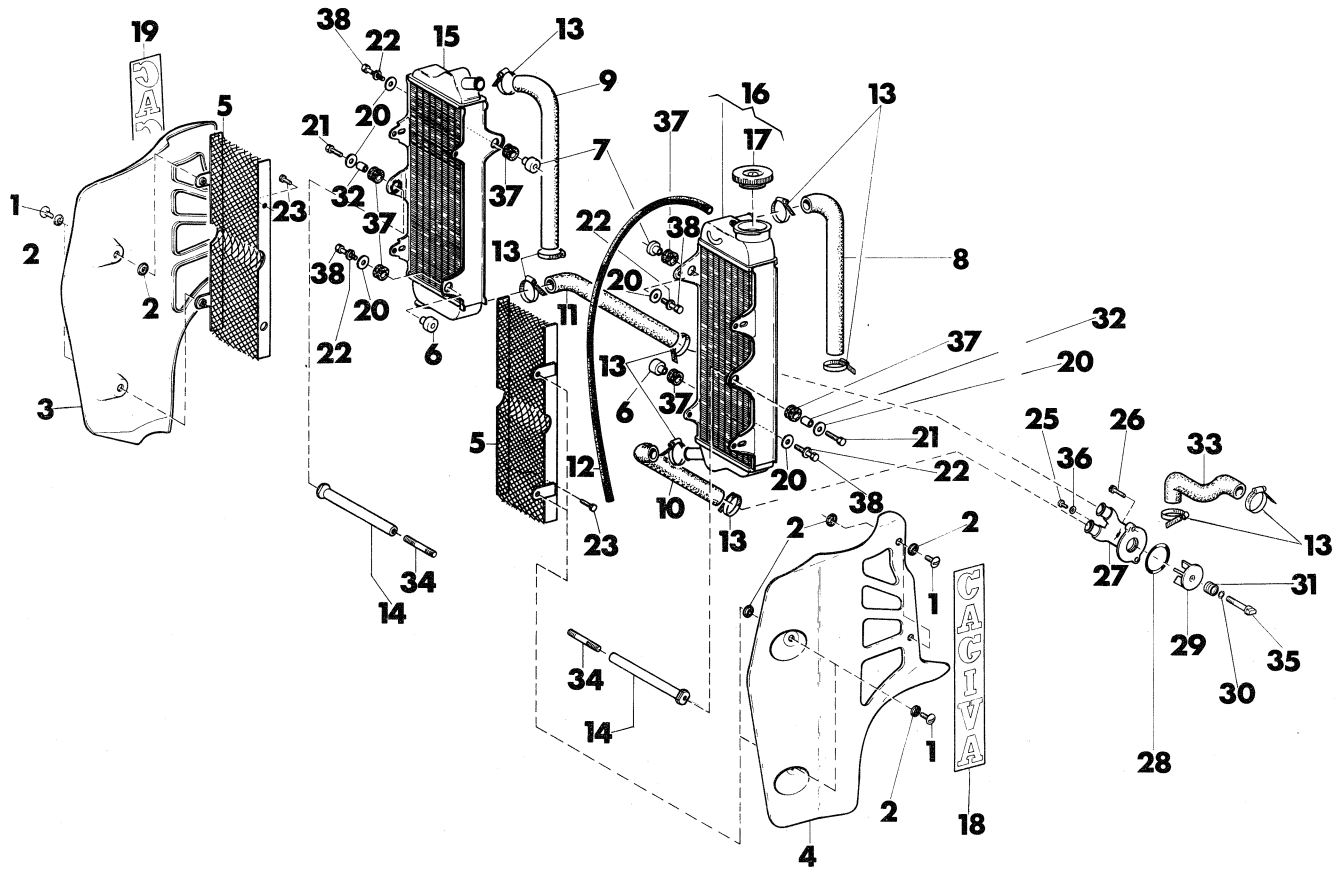

Index No. Pos. N.	Code N. Nr. Code N. Cod. Code Nr.	DENOMINAZIONE	NAME	DESIGNATION	BESHREIBUNG	Q.ty Q.tà Q.te M.ge	Validity Validità Validité Gultig
31	38216	Distanziale	Spacer	Entretoise	Distanzstück	1	
32	37632	Distanziale	Spacer	Entretoise	Distanzstück	2	
33	40390	Tubo pompa cilindro	Line	Conduite	Rohr	1	
34	41371	Prigioniero	Stud bolt	Goujon	Stehbolzen	2	
35	39686	Alb. comando pompa acqua	Shaft	Arbre	Welle	1	
36	N15673	Rosetta di tenuta	Washer	Rondelle	Scheibe	1	
37	18048	Antivibrante	Damper bushing	Element antivibrant	Schwingsdämpfer	6	
38	N1079-G22	Vite	Screw	Vis	Schraube	4	

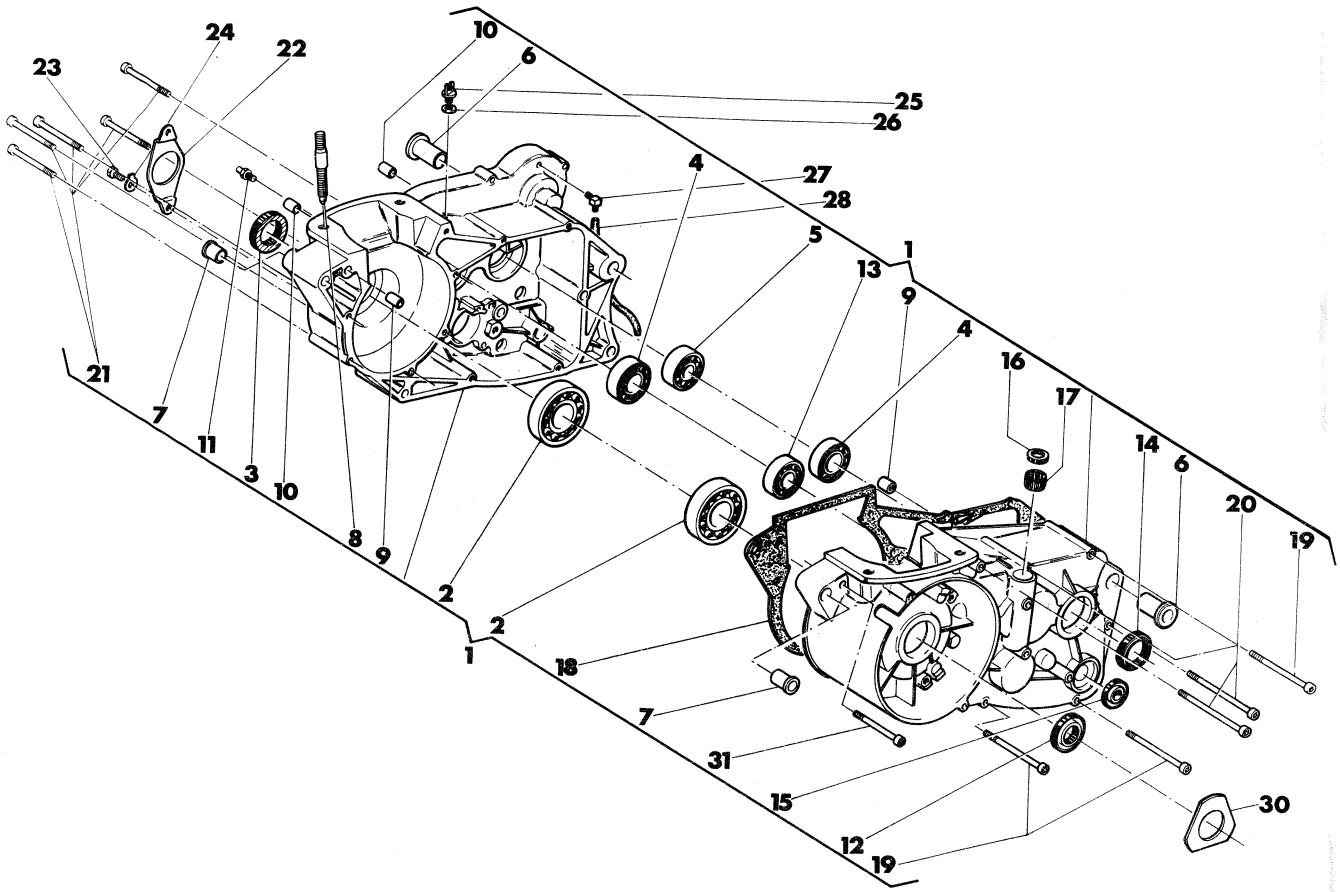

Index No. Pos. N.	Code N. Nr. Code N. Cod. Code Nr.	DENOMINAZIONE	NAME	DESIGNATION	BESHREIBUNG	Q.ty Q.tà Q.te M.ge	Validity Validità Validité Gultig
1	36758	Carter accoppiati completi	Crankcase assy.	Carters assembles compl.	Kurbelgehause Kpl	1	
2	28182	Cuscinetto alb. motore	Bearing	Roulement	Lager	2	
3	36760	Anello di tenuta	Seal ring	Bagne d'etanchéite	Dichtungsring	1	
4	24952	Cuscinetto alb. primario e secondario	Bearing	Roulement	Lager	2	
5	10290	Cuscinetto alb. secondario	Bearing	Roulement	Lager	1	
6	30967	Bussola asse rot. forcellone	Bushing	Douille	Buchse	2	
7	36761	Bussola att. motore al telaio	Bushing	Douille	Buchse	4	
8	39682	Prigioniero	Stud bolt	Prisonnier	Stiftschraube	4	
9	35905	Bussola rif. carter	Bushing	Douille	Buchse	2	
10	36763	Bussola rif. coperchio	Bushing	Douille	Buchse	2	
11	35882	Vite di fermo selettore	Screw	Vis	Schraube	1	
12	30728	Anello di tenuta	Seal ring	Bagne d'etanchéite	Dichtungsring	1	
13	4617	Cuscinetto alb. primario	Bearing	Roulement	Lager	1	
14	36766	Anello di tenuta	Seal ring	Bagne d'etanchéite	Dichtungsring	1	
15	23189	Anello di tenuta	Seal ring	Bagne d'etanchéite	Dichtungsring	1	
16	38050	Anello di tenuta	Seal ring	Bagne d'etanchéite	Dichtungsring	1	
17	41499	Boccola a rullini alb frizione	Needle bearing	Roulement a aiguilles	Nadelkafig	1	
18	36678	Guarnizione semicarter	Gasket	Joint	Dichtung	1	
19	N2519-G22	Vite	Screw	Vis	Schraube	4	
20	N2521-G22	Vite	Screw	Vis	Schraube	2	
21	N2516-G22	Vite	Screw	Vis	Schraube	5	
22	36772	Piastrina	Plate	Plaque	Platte	1	
23	N1076-G22	Vite	Screw	Vis	Schraube	2	
24	8146	Rosetta di sicurezza	Washer	Rondelle	Scheibe	2	
25	40158	Blocchetto anc. reg. frizione	Anchoring block clutch reg.	Bloc d'anc. régulat. embrayage	Verankerungsstück Kupplungsregler	1	
26	N15587	Rosetta in fibra	Washer	Rondelle	Scheibe	1	
27	19620	Raccordo sfiato	Union	Raccord	Auschluss	1	
28	32485	Tubetto	Tube	Tuyau	Rohz	1	
30	41823	Piastrina	Plate	Plaque	Platte	1	
31	N2520-G22	Vite	Screw	Vis	Schraube	1	

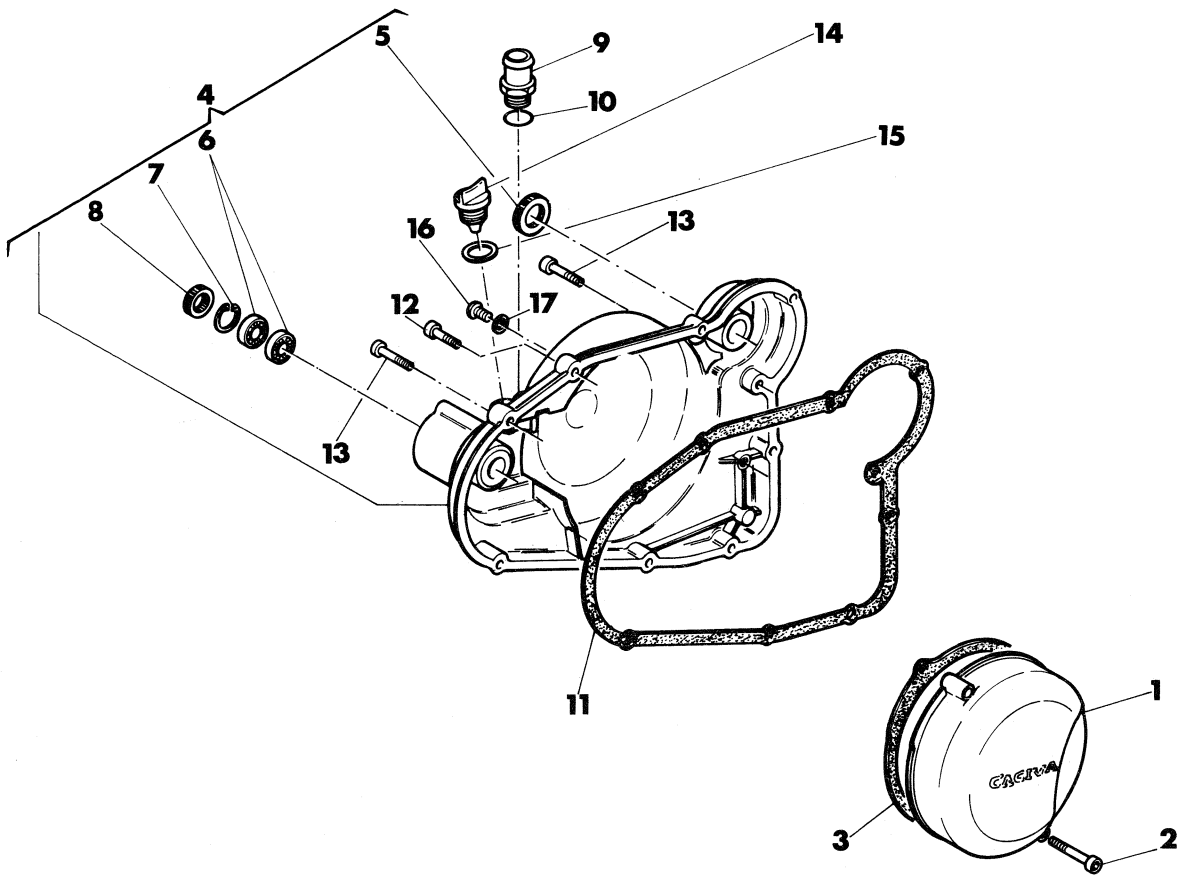

Index No. Pos. N.	Code N. Nr. Code N. Cod. Code Nr.	DENOMINAZIONE	NAME	DESIGNATION	BESHREIBUNG	Q.ty Q.tà Q.te M.ge	Validity Validità Validité Gultig
1	35535	Coperchio sinistro	Left cover	Couvercle G.	L. Deckel	1	
2	N2512-G22	Vite	Screw	Vis	Schraube	2	
3	36767	Guarnizione coperchio sinistro	Cover gasket	Joint	Dichtung	1	
4	36768	Coperchio destro compl.	Right cover assy	Couvercle D. compl.	R. Deckel Kpl.	1	
5	24958	Anello di tenuta alb. avviam.	Seal ring	Bagne d'etanchéite	Dichtungsring	1	
6	6597	Cuscinetto alb. pompa acqua	Bearing	Roulement	Lager	2	
7	38214	Anello elastico	Circlip	Bagne d'arrêt	Federring	1	
8	38215	Anello di tenuta pompa acqua	Seal ring	Bagne d'etanchéite	Dichtungsring	1	
9	39685	Raccordo mand. acqua al cilindro	Union	Raccord	Anscluss	1	
10	18422	Anello OR	«O» ring	Joint «O»	«O» Ring	1	
11	36770	Guarnizione coperchio destro	Cover gasket	Joint	Dichtung	1	
12	N2510-G22	Vite	Screw	Vis	Schraube	7	
13	N2511-G22	Vite	Screw	Vis	Schraube	2	
14	36786	Tappo carico olio	Plug	Bouchon	Verschluss	1	
15	27960	Rosetta di tenuta	Washer	Rondelle	Scheibe	1	
16	33946	Vite contr. livello olio	Screw	Vis	Scraube	1	
17	3271	Rosetta di tenuta	Washer	Rondelle	Scheibe	1	

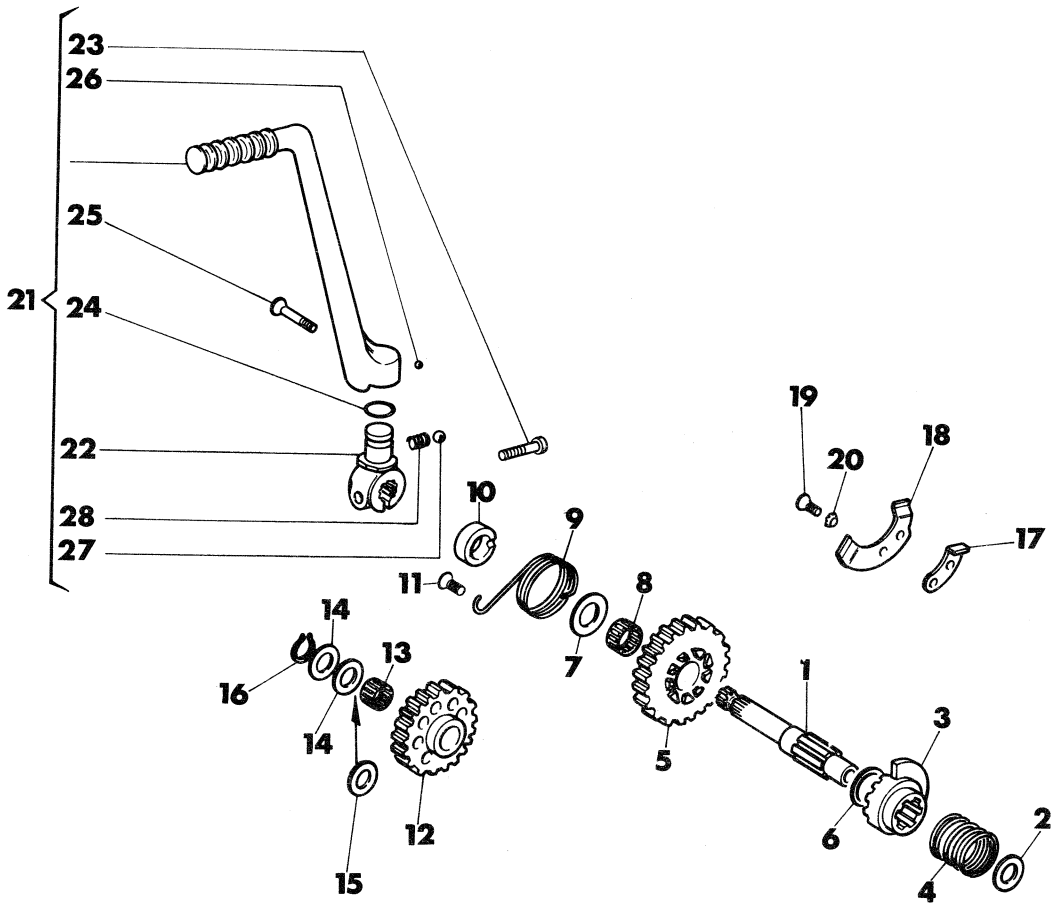

Index No. Pos. N.	Code N. Nr. Code N. Cod. Code Nr.	DENOMINAZIONE	NAME	DESIGNATION	BESHREIBUNG	Q.ty Q.tà Q.te M.ge	Validity Validità Validité Gultig
1	36192	Albero com. avviamento	Starter crank shaft	Arbre de démarrage	Kickstarterwelle	1	
2	10904/10	Rosetta di rasam. sp. 1,0 mm.	Thrust washer thick 1,0 mm.	Rondelle d'epaul. esp. 1,0 mm.	Anlauf Scheibe St. 1,0 mm.	1	
3	35816	Manicotto scorrevole	Ratchet starter	Mauchon	Muffe	1	
4	35929	Molla	Spring	Ressort	Feder	1	
5	36194	Ingranaggio con cricchetto Z=31	Gear Z=31	Engrenage Z=31	Zahnrad Z=31	1	
6	25145/10	Rosetta di rasam. sp. 1,0 mm.	Thrust washer thick 1,0 mm.	Rondelle d'epaul. esp. 1,0 mm.	Anlaufscheibe St. 1,0 mm.	1	
7	32069/10	Rosetta di rasam. sp. 1,0 mm.	Thrust washer thick 1,0 mm.	Rondelle d'epaul. esp. 1,0 mm.	Anlaufscheibe St. 1,0 mm.	1	
8	35006	Gabbia a rullini	Needle bearing	Roulement a aiguilles	Nadel Kafig	1	
9	36196	Molla	Spring	Ressort	Feder	1	
10	36198	Distanziale	Spacer	Entretoise	Distanzstück	1	
11	N3841-G0	Vite	Screw	Vis	Schraube	1	
12	36199	Ingranaggio di rinvio Z=30	Gear Z=30	Engrenage Z=30	Zahnrad Z=30	1	
13	41821	Gabbia a rullini	Needle bearing	Roulement a aiguilles	Nadel Kafig	1	
14	10904/6	Rosetta di rasam. sp. 0,6 mm.	Thrust washer thick 0,6 mm.	Rondelle d'epaul. esp. 0,6 mm.	Anlaufscheibe St. 0,6 mm.	2	
*15	10904/3	Rosetta di rasam. sp. 0,3 mm.	Thrust washer thick 0,3 mm.	Rondelle d'epaul. esp. 0,3 mm.	Aulaufscheibe St. 0,3 mm.	1	
16	N21206-G0	Anello elastico	Circlip	Bagne d'arrêt	Federring	1	
17	35874	Piastrina disinn. avviamento	Plate	Plaque	Platte	1	
18	35819	Piastrina fine corsa	Plate	Plaque	Platte	1	
19	31290	Vite	Screw	Vis	Schraube	2	
20	27865	Rondella elastica	Spring washer	Rondelle élastique	Federscheibe	2	
21	40387	Leva avviamento completa	Starter crank assy	Levier demarrage compl.	Anlasser Helbe Kpl.	1	
22	40254	Morsetto	Clamp	Eton	Klamme	1	
23	N2557-G22	Vite	Screw	Vis	Schraube	1	
24	36380	Anello OR	«O» ring	Joint «O»	«O» Ring	1	
25	43203	Vite	Screw	Vis	Schraube	1	
26	N21505	Sfera 3/16''	Ball 3/16''	Bille 3/16''	Kugel 3/16''	1	
27	N21507	Sfera 1/4''	Ball 1/4''	Bille 1/4''	Kugel 1/4''	1	
28	38286	Molla	Spring	Ressort	Feder	1	

*: Se necessaria
*: If necessary
*: Si neccesaire
*: Nöting

N° CATALOGO - CATALOG No. - Nr. CATALOGUE - KATALOG Nr.: 41926 PAGINA EMESSA Novembre '84 - PAGE IUSSED November '84 - PAGE IMPRIME Novembre '84 - SEITE HERAUSGEGEBEN November '84

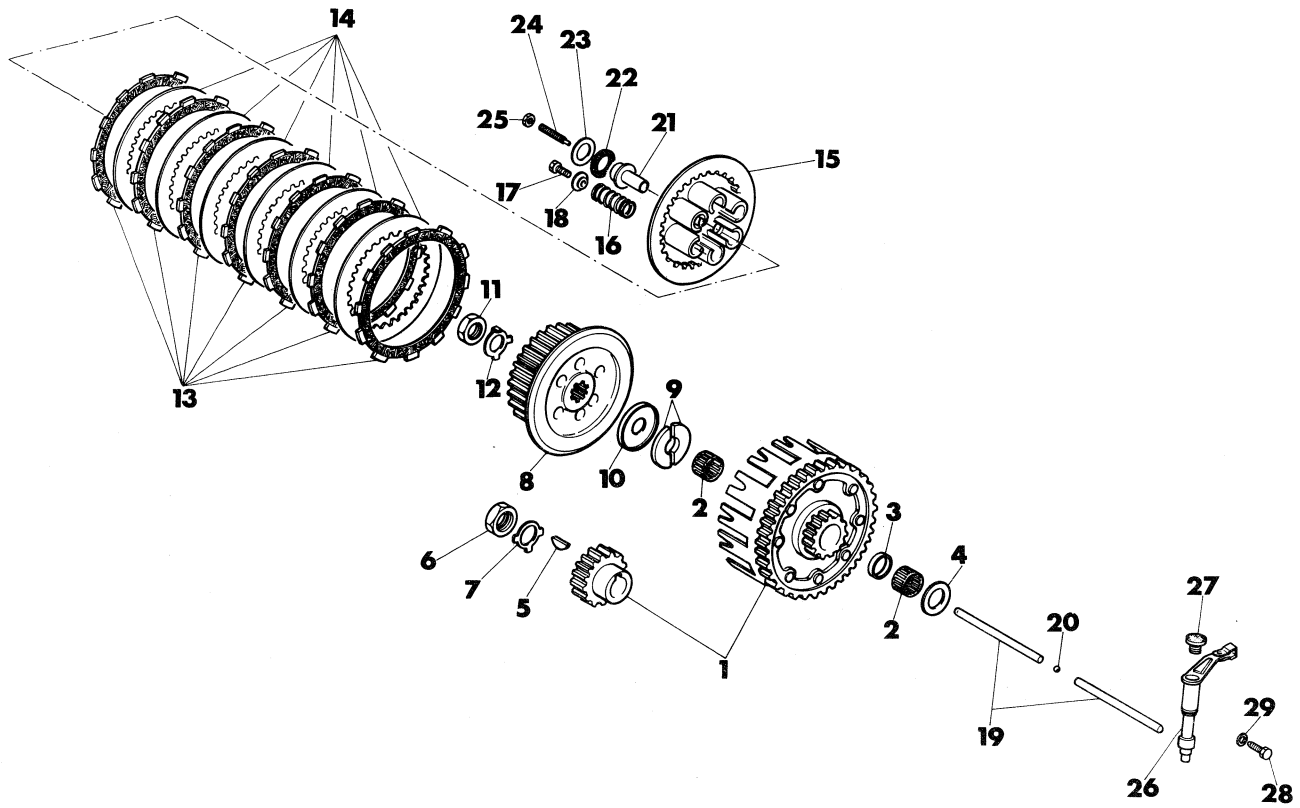

Index No. Pos. N.	Code N. Nr. Code N. Cod. Code Nr.	DENOMINAZIONE	NAME	DESIGNATION	BESHREIBUNG	Q.ty Q.tà Q.te M.ge	Validity Validità Validité Gultig
1	40380	Coppia ingran. trasm. primaria	Set of matched primary	Engrenages trans. prim.	Stirnräderpaar	1	
2	25044	Gabbia a rullini	Needle bearing	Roulement a aiguilles	Nadelkafig	2	
3	36849	Distanziale	Spacer	Entretoise	Distanzstük	1	
4	36850	Rosetta	Washer	Rondelle	Scheibe	1	
5	N21012	Linguetta americana	Key	Clavette	Keil	1	
6	36185	Dado	Nut	Ecrou	Mutter	1	
7	36186	Rosetta di sicurezza	Washer	Rondelle	Schiebe	1	
8	39246	Mozzo portadischi	Clutch nub	Moyeu porte-disques	Scheibenhatternabe	1	
9	36854	Semianello	Ring	Demi-anneau	Halbkegelring	2	
10	36855	Scodellino	Cap	Cupelle	Hülse	1	
11	36856	Dado	Nut	Ecrou	Mutter	1	
12	36857	Rosetta di sicurezza	Washer	Rondelle	Scheibe	1	
13	45212	Disco conduttore	Driver plate	Disque conducteur	Belagscheibe	7	
14	45211	Disco condotto	Driven plate	Disque interieur	Stahlscheibe	6	
15	39247	Piatto spingidischi	Plate	Plat	Teller	1	
16	42471	Molla	Spring	Ressort	Feder	6	
17	N1081-G22	Vite	Screw	Vis	Schraube	6	
18	39248	Piattello	Plate	Plat	Teller	6	
19	36863	Astina di spinta	Push rod	Tige de pusée	Anhubstange	2	
20	N21507	Sfera 1/4''	Ball 1/4''	Bille 1/4''	Kungel 1/4''	1	
21	36864	Piattello disinnesto frizione	Plate	Plat	Teller	1	
22	35780	Cuscinetto assiale	Bearing	Roulement	Lager	1	
23	35781	Ralla	Washer	Rondelle	Scheibe	1	
24	35782	Vite di registro	Adjusting screw	Vis de réglage	Einstellschraube	1	
25	N15033-GO	Dado	Nut	Ecrou	Mutter	1	
26	40385	Albero com. frizione	Shaft	Arbre	Welle	1	
27	36836	Tappo	Plug	Bouchon	Verschluss	1	
28	31388	Vite	Screw	Vis	Schraube	1	
29	N15580	Rosetta di tenuta	Washer	Rondelle	Scheibe	1	

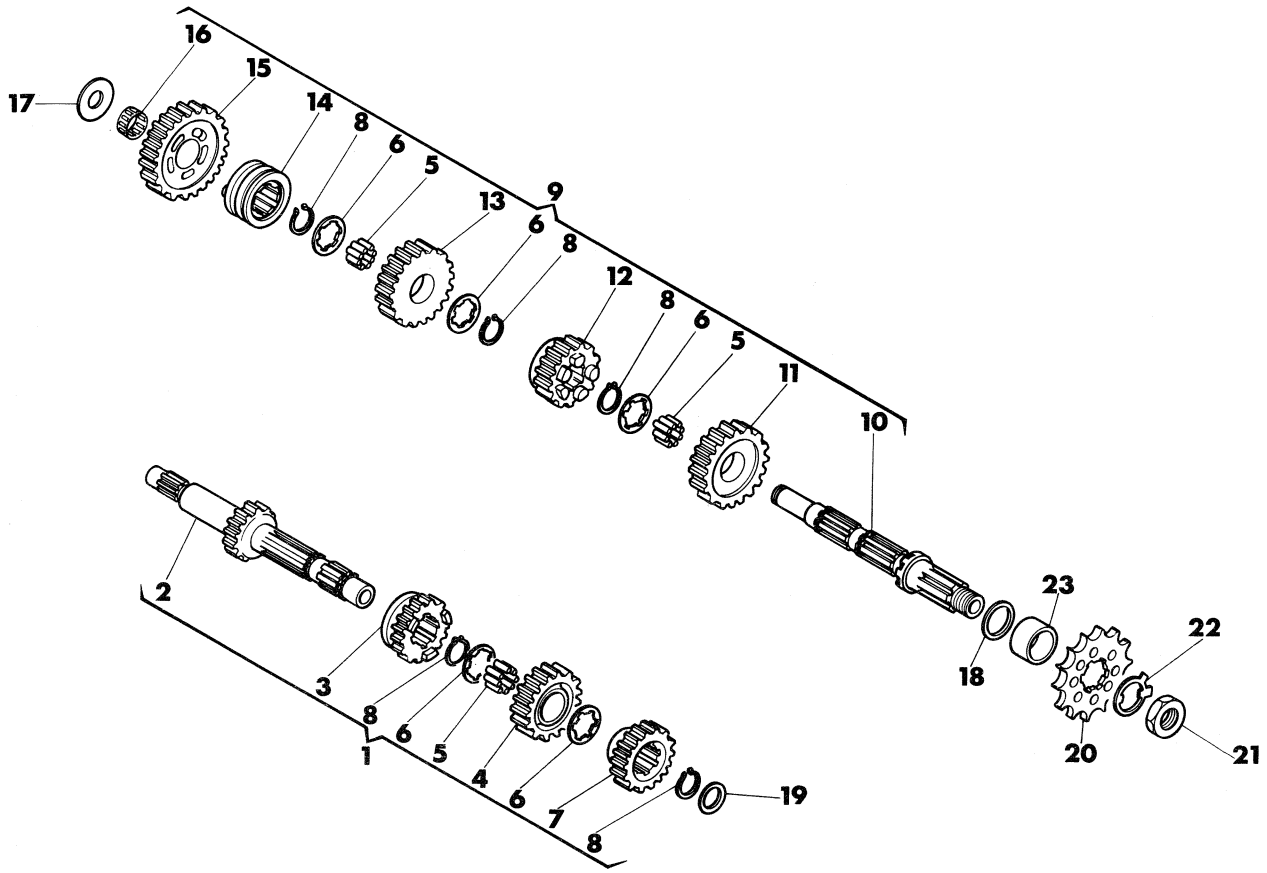

Index No. Pos. N.	Code N. Nr. Code N. Cod. Code Nr.	DENOMINAZIONE	NAME	DESIGNATION	BESHREIBUNG	Q.ty Q.tà Q.te M.ge	Validity Validità Validité Gultig
1	41081	Assieme albero primario	Main shaft assy	Ensemble arbre prim.	Abtriebswelle Kpl.	1	
2	36203	Albero primario Z=17	Main shaft Z=17	Arbre prim. Z=17	Abtiebwelle Z=17	1	
3	39510	Ingran. 3ª vel. A.P. Z=16	Gear, main shaft 3rd Z=16	Pignon 3ème A.P. Z=16	Stirnrad 3 A.W. Z=16	1	
4	39512	Ingran. 4ª vel. A.P. Z=22	Gear, main shaft 4th Z=22	Pignon 4ème A.P. Z=22	Stirnrad 4 A.W. Z=22	1	
5	N21542	Rullino	Roller	Aiguille	Rolle	114	
6	36889	Rosetta di rasamento	Thrust washer	Rondelle d'epaulement	Anlaufscheibe	5	
7	36206	Ingran. 2ª vel. A.P. Z=18	Gear, main shaft 2nd Z=18	Pignon 2ème A.P. Z=18	Stirnrad 2 A.W. Z=18	1	
8	36888	Anello elastico	Circlip	Bagne d'arret	Federring	5	
9	36208	Assieme albero secondario	Countershaft assy	Ensemble arbre second.	Nebeuwelle Kpl.	1	
10	36214	Albero secondario	Countershaft	Arbre secondaire	Neberwelle	1	
11	36209	Ingran. 2ª vel. A.S. Z=23	Gear, counter shaft 2nd Z=23	Pignon 2ème A.S. Z=23	Stirnrad 2 N.W. Z=23	1	
*12	44267	Ingran. 4ª vel. A.S. Z=20	Gear, counter shaft 4th Z=20	Pignon 4ème A.S. Z=20	Stirnrad 4 N.W. Z=20	1	
13	39511	Ingran. 3ª vel. A.S. Z=17	Gear, counter shaft 3rd Z=17	Pignon 3ème A.S. Z=17	Stirnrad 3 N.W. Z=17	1	
14	36212	Scorrevole innesto 1ª vel.	Creep clutch gear 1st	Embrayage coulissante 1ère vitesse	Rutschkupplung Erste Gang	1	
15	36213	Ingran. 1ª vel. A.S. Z=28	Gear, counter shaft 1st Z=28	Pignon 1ème A.S. Z=28	Stirnrad 1 N.W. Z=28	1	
16	22373	Gabbia a rullini	Needle bearing	Roulement a aiguilles	Nadel Kafig	1	
17		Rosetta di rasamento sp.	Thrust washer thick	Rondelle d'epaulement epaiss.	Anlanfscheibe St.	1	
	18282/4	0,4 mm.	0,4 mm.	0,4 mm.	0,4 mm.		
	18282/6	0,6 mm.	0,6 mm.	0,6 mm.	0,6 mm.		
	18282/8	0,8 mm.	0,8 mm.	0,8 mm.	0,8 mm.		
	18282/10	1,0 mm.	1,0 mm.	1,0 mm.	1,0 mm.		

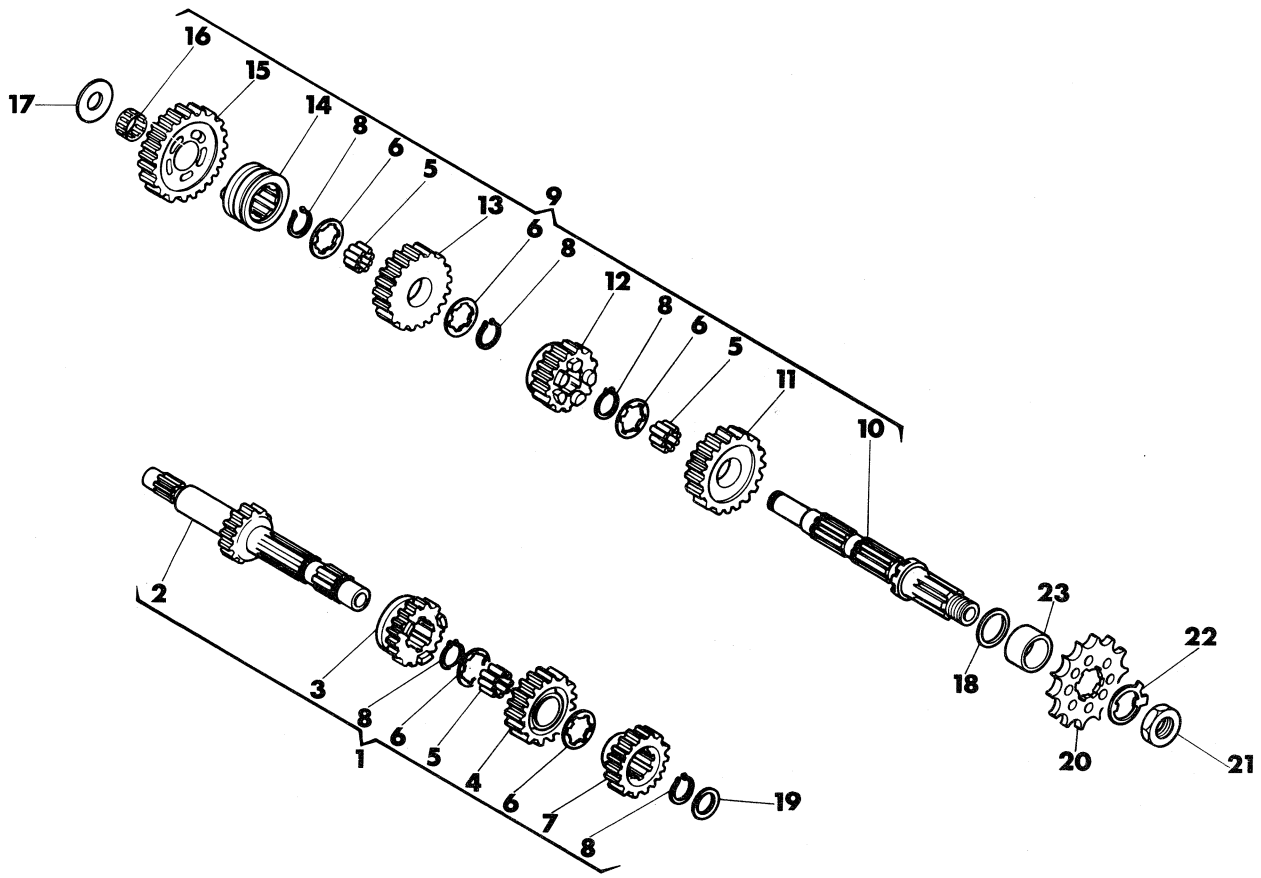

Index No. Pos. N.	Code N. Nr. Code N. Cod. Code Nr.	DENOMINAZIONE	NAME	DESIGNATION	BESHREIBUNG	Q.ty Q.tà Q.te M.ge	Validity Validità Validité Gultig
18		Rosetta di rasamento sp.	Thrust washer thick	Rondelle d'epaulement epaiss.	Anlaufscheibe St.	1	
	1048/3	0,3 mm.	0,3 mm.	0,3 mm.	0,3 mm.		
	1048/5	0,5 mm.	0,5 mm.	0,5 mm.	0,5 mm.		
	1048/7	0,7 mm.	0,7 mm.	0,7 mm.	0,7 mm.		
19		Rosetta di rasamento sp.	Thrust washer thick	Rondelle d'epaulement epaiss.	Anlaufscheibe St.	1	
	11794/3	0,3 mm.	0,3 mm.	0,3 mm.	0,3 mm.		
	11794/8	0,8 mm.	0,8 mm.	0,8 mm.	0,8 mm.		
	11794/10	1,0 mm.	1,0 mm.	1,0 mm.	1,0 mm.		
20	36187	Pignone uscita cambio Z=14 (DI SERIE)	Drive sprocket Z=14 (STANDARD)	Pignon Z=14 (STANDARD)	Ritzel Z=14 (IN SERIE)	1	
	36188	Pignone uscita cambio Z=14	Drive sprocket Z=15	Pignon Z=15	Ritzel Z=15	1	
21	36215	Dado	Nut	Ecrou	Scheibe	1	
22	1045	Rosetta di sicurezza	Washer	Rondelle	Scheibe	1	
23	36140	Distanziale	Spacer	Entretoise	Distanzstück	1	

*: Fornire unitamente alla forcella 44265
*: Supply unitedly fork 44265
*: Fournir avece fourche 44265
*: Besetzen mit Gabelstück 44265

} f.m. 2I 000101

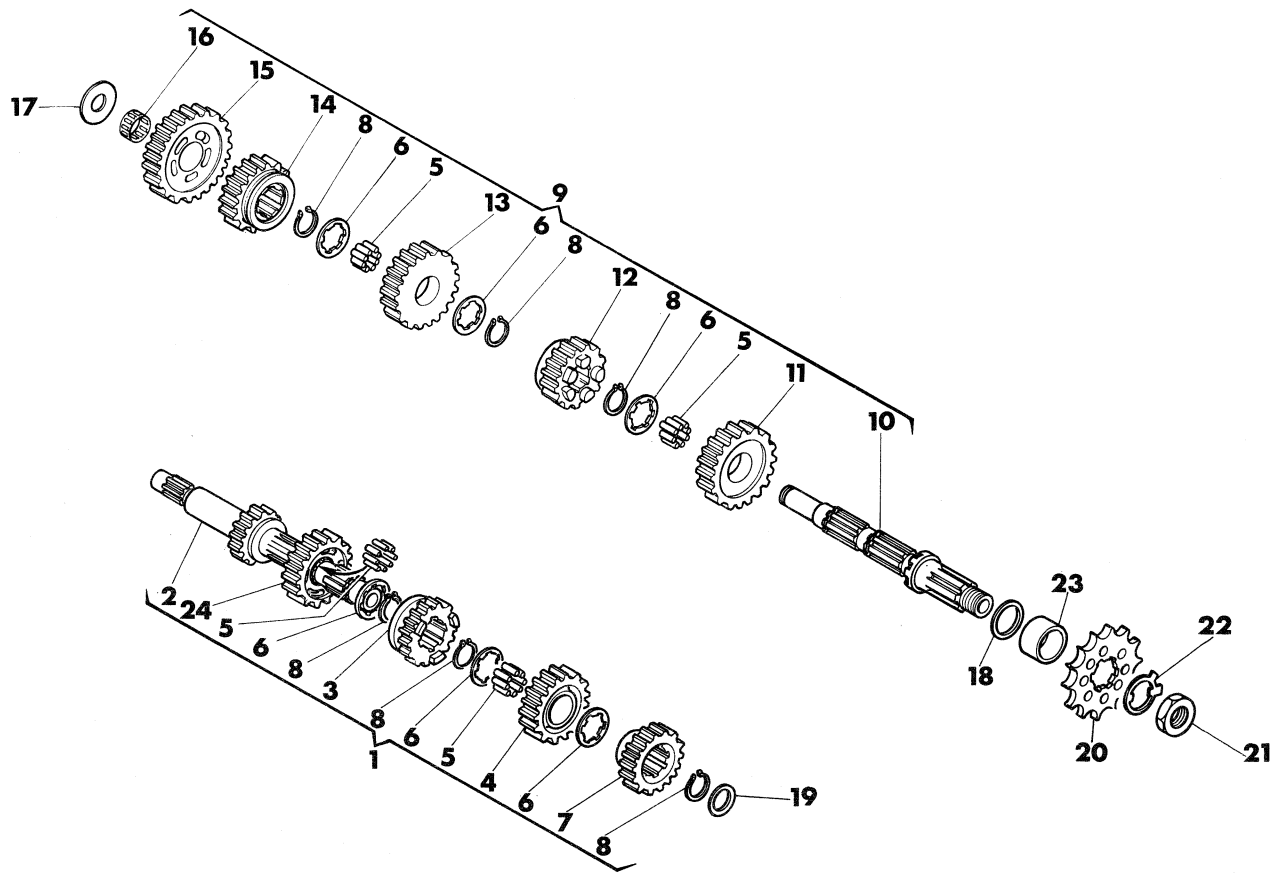

Index No. Pos. N.	Code N. Nr. Code N. Cod. Code Nr.	DENOMINAZIONE	NAME	DESIGNATION	BESHREIBUNG	Q.ty Q.tà Q.te M.ge	Validity Validità Validité Gultig
1	43699	Assieme albero primario	Main shaft assy	Ensemble arbre prim.	Haupgetriebwelle Kpl.	1	
2	43700	Albero primario Z=17	Main shaft Z=17	Arbre prim. Z=17	Haupgetriebwelle Z=17	1	
3	43701	Ingran. 3ª vel. A.P. Z=16	Gear, main shaft 3rd Z=16	Pignon 3ème A.P. Z=16	Stirnrad 3 A.W. Z=16	1	
4	39512	Ingran. 4ª vel. A.P. Z=22	Gear, main shaft 4th Z=22	Pignon 4ème A.P. Z=22	Stirnrad 4 A.W. Z=22	1	
5	N21542	Rullino	Roller	Aiguille	Rolle	152	
6	36889	Rosetta di rasamento	Thrust washer	Rondelle d'epaulement	Anlaufscheibe	6	
7	36206	Ingran. 2ª vel. A.P. Z=18	Gear, main shaft 2nd Z=18	Pignon 2ème A.P. Z=18	Stirnrad 2 A.W. Z=18	1	
8	36888	Anello elastico	Circlip	Bagne d'arret	Federring	6	
9	43703	Assieme albero secondario	Countershaft assy	Ensemble arbre second.	Nebenwelle Kpl.	1	
10	36214	Albero secondario	Countershaft	Arbre secondaire	Nebenwelle	1	
11	36209	Ingran. 2ª vel. A.S. Z=23	Gear, counter shaft 2nd Z=23	Pignon 2ème A.S. Z=23	Stirnrad 2 N.W. Z=23	1	
12	44267	Ingran. 4ª vel. A.S. Z=20	Gear, counter shaft 4th Z=20	Pignon 4ème A.S. Z=20	Stirnrad 4 N.W. Z=20	1	
13	39511	Ingran. 3ª vel. A.S. Z=17	Gear, counter shaft 3rd Z=17	Pignon 3ème A.S. Z=17	Stirnrad 3 N.W. Z=17	1	
14	43704	Ingran. 5ª vel. A.S. Z=16	Gear, counter shaft 5th Z=16	Pignon 5ème A.S. Z=16	Stirnrad 5 N.W. Z=16	1	
15	36213	Ingran. 1ª vel. A.S. Z=28	Gear, counter shaft 1st Z=28	Pignon 1ème A.S. Z=28	Stirnrad 1 N.W. Z=28	1	
16	22373	Gabbia a rullini	Needle bearing	Roulement a aiguilles	Nadel Kafig	1	
17		Rosetta di rasamento sp.	Thrust washer thick	Rondelle d'epaulement epaiss.	Anlanfscheibe St.	1	
	18282/4	0,4 mm.	0,4 mm.	0,4 mm.	0,4 mm.		
	18282/6	0,6 mm.	0,6 mm.	0,6 mm.	0,6 mm.		
	18282/8	0,8 mm.	0,8 mm.	0,8 mm.	0,8 mm.		
	18282/10	1,0 mm.	1,0 mm.	1,0 mm.	1,0 mm.		

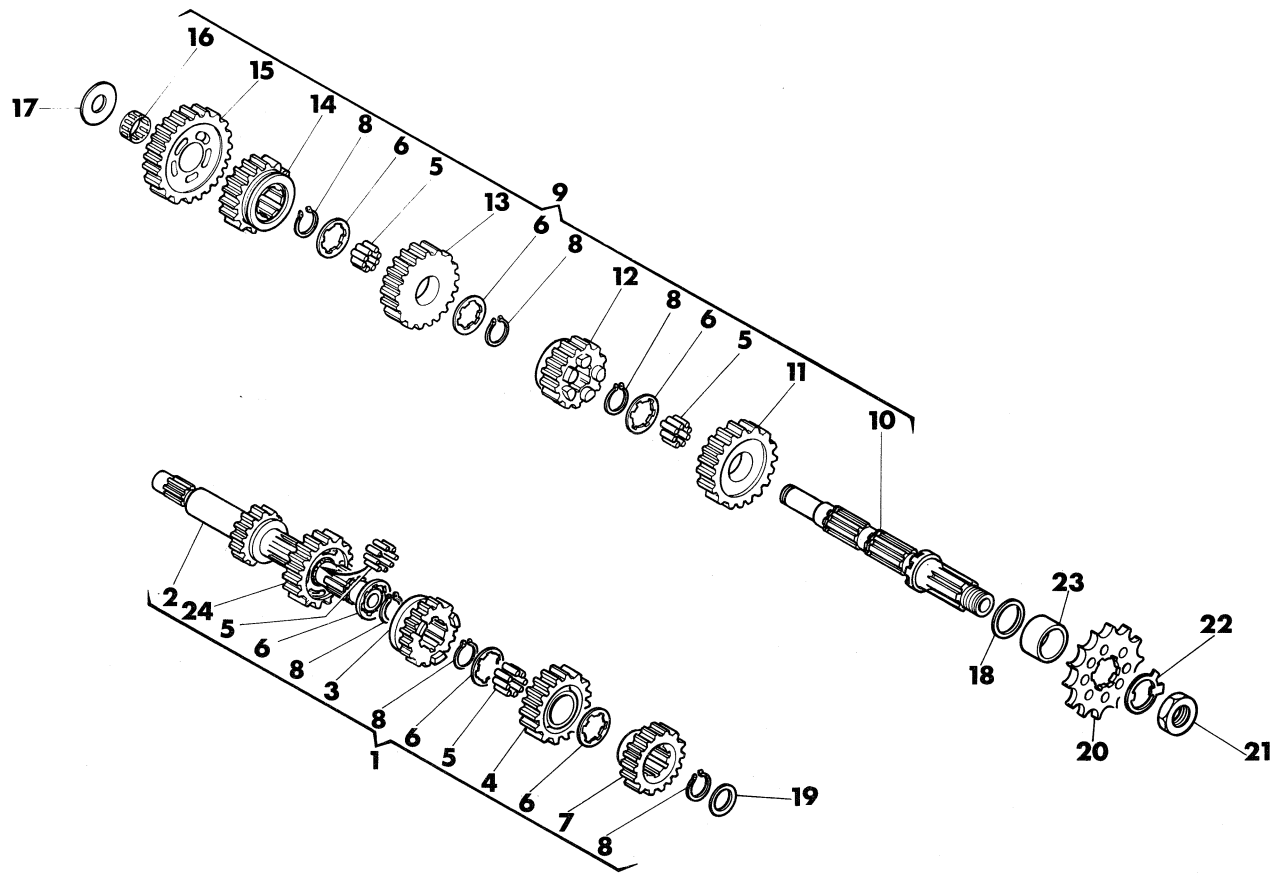

Index No. Pos. N.	Code N. Nr. Code N. Cod. Code Nr.	DENOMINAZIONE	NAME	DESIGNATION	BESHREIBUNG	Q.ty Q.tà Q.te M.ge	Validity Validità Validité Gultig
18		Rosetta di rasamento sp.	Thrust washer thick	Rondelle d'epaulement epaiss.	Anlaufscheibe St.	1	
	1048/3	0,3 mm.	0,3 mm.	0,3 mm.	0,3 mm.		
	1048/5	0,5 mm.	0,5 mm.	0,5 mm.	0,5 mm.		
	1048/7	0,7 mm.	0,7 mm.	0,7 mm.	0,7 mm.		
19		Rosetta di rasamento sp.	Thrust washer thick	Rondelle d'epaulement epaiss.	Anlaufscheibe St.	1	
	11794/3	0,3 mm.	0,3 mm.	0,3 mm.	0,3 mm.		
	11794/8	0,8 mm.	0,8 mm.	0,8 mm.	0,8 mm.		
	11794/10	1,0 mm.	1,0 mm.	1,0 mm.	1,0 mm.		
20	36187	Pignone uscita cambio Z=14 (DI SERIE)	Drive sprocket Z=14 (STANDARD)	Pignon Z=14 (STANDARD)	Ritzel Z=14 (IN SERIE)	1	
	36188	Pignone uscita cambio Z=15	Drive sprocket Z=15	Pignon Z=15	Ritzel Z=15	1	
21	36215	Dado	Nut	Ecrou	Scheibe	1	
22	1045	Rosetta di sicurezza	Washer	Rondelle	Scheibe	1	
23	36140	Distanziale	Spacer	Entretoise	Distanzstück	1	
24	43702	Ingran. 5ª vel. A.P. Z=26	Gear, main shaft 5th Z=26	Pignon 5éme A.P. Z=26	Stirnrad 5 A.W. Z=26	1	

* : U.S.A.

16

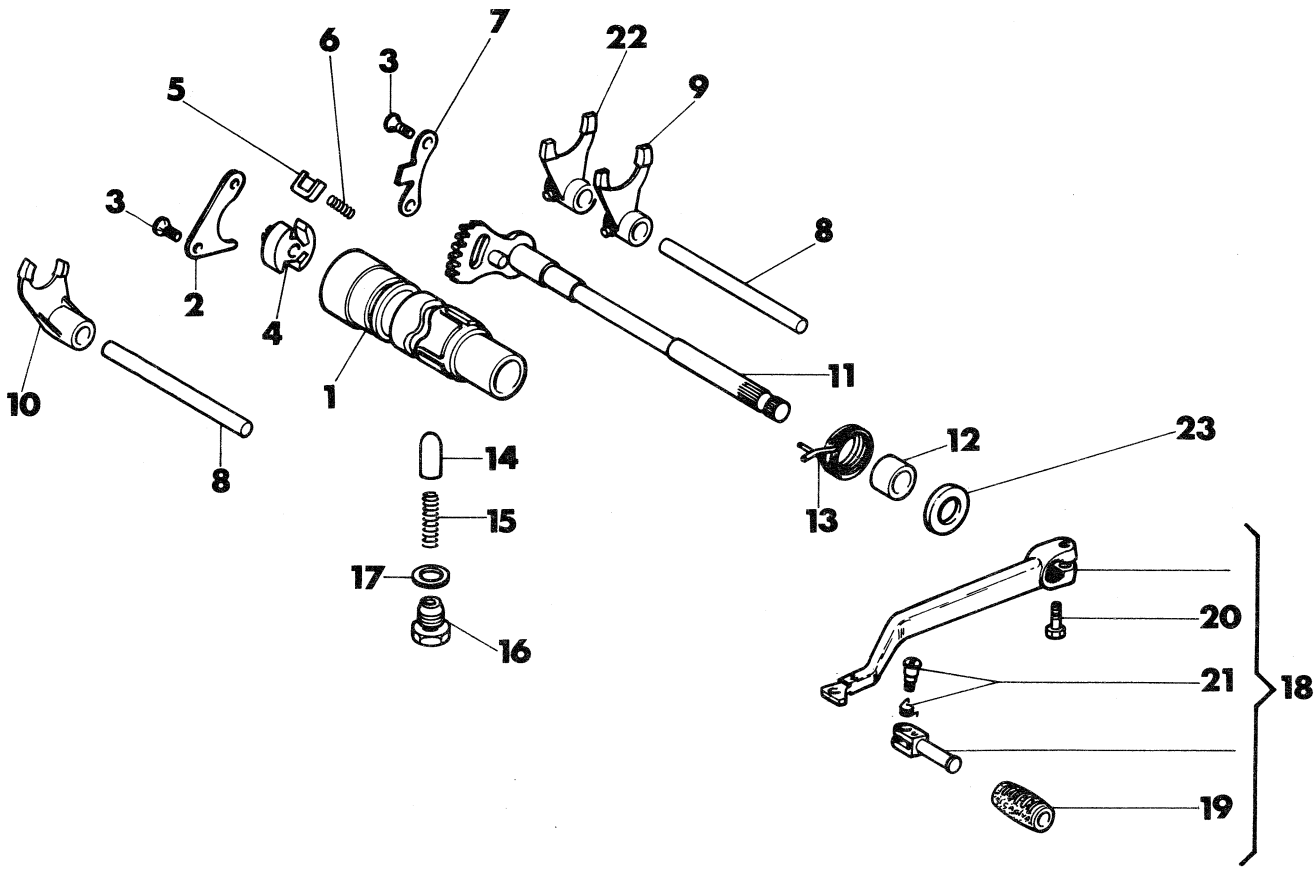

Index No. Pos. N.	Code N. Nr. Code N. Cod. Code Nr.	DENOMINAZIONE	NAME	DESIGNATION	BESHREIBUNG	Q.ty Q.tà Q.te M.ge	Validity Validità Validité Gultig
1	36788	Albero comando forcelle (per cambio a 4 marce)	Gear shifter cam (for transmission 4 velocity)	Arbre de commande (pour rapport à 4 vitesse)	Schaltwalze (für Wechselgetriebe 4 Gang)	1	
	36792	Albero comando forcelle (per cambio a 5 marce)	Gear shifter cam (for transmission 5 velocity)	Arbre de commande (pour rapport à 5 vitesse)	Schaltwalze (für Wechselgetriebe 5 Gang)		
2	36793	Piastrina	Plate	Plaque	Platte	1	
3	28327	Vite	Screw	Vis	Schraube	4	
4	36794	Selettore dentato	Shifter	Selecteur	Schaltwelle	1	
5	36795	Saltarello	Pawl	Cliquet	Sturmhaken	2	
6	36796	Molla	Spring	Ressort	Feder	2	
7	36797	Piastrina di fermo	Plate	Plaque	Platte	1	
8	36798	Perno forcella	Pin	Pivot	Stift	2	
9	44265	Forcella innesto 2ª - 3ª vel.	Fork 2nd - 3rd gears	Fouchette 2ème - 3ème	Gabel 2 - 3	1	
10	36800	Forcella innesto 4ª vel. (per cambio a 4 marce)	Fork 4th gear (for transmission 4 velocity)	Fouchette 4ème (pour rapport à 4 vitesse)	Gabel 4 (für Wechselgetriebe 4 Gang)	1	
	44266	Forcella innesto 4ª e 5ª vel. (per cambio a 5 marce)	Fork 4th - 5th gears (for transmission 5 velocity)	Fouchette 4ème - 5ème (pour rapport à 5 vitesse)	Gabel 4 - 5 (für Wechselgetriebe 5 Gang)	1	
11	36801	Albero selettore cambio	Gear shifter	Arbre selecteur		1	
12	36804	Distanziale	Spacer	Entretoise	Distanzstück	1	
13	36805	Molla	Spring	Ressort	Feder	1	
14	36807	Puntalino fissa marce	Runner	Butée	Fastbolzen	1	
15	44313	Molla	Spring	Ressort	Feder	1	
16	36809	Tappo	Plug	Bouchon	Verschluss	1	
17	N15679	Rosetta di tenuta	Washer	Rondelle	Scheibe	1	
18	40388	Leva com. cambio completa	Shift lever assy.	Levier compl.	Fusschalthebel Kpl.	1	
19	29861	Manicotto	Rubber	Mauchon	Gummimuffe	1	
20	N1081-G22	Vite	Screw	Vis	Schraube	1	
21	29862	Perno con molla	Pin with spring	Pivot avec ressort	Stift mit feder	1	
22	36799	Forcella innesto 1ª vel.	Fork, 1st gear	Fourchette 1ère	Gabel 1	1	
23		Rosetta di rasamento	Thrust washer	Rondelle d'epaulement	Anlaufscheibe	1	
	28926/20	sp. 2,0 mm.	2,0 mm.	2,0 mm.	2,0 mm.		
	28926/25	sp. 2,5 mm.	2,5 mm.	2,5 mm.	2,5 mm.		

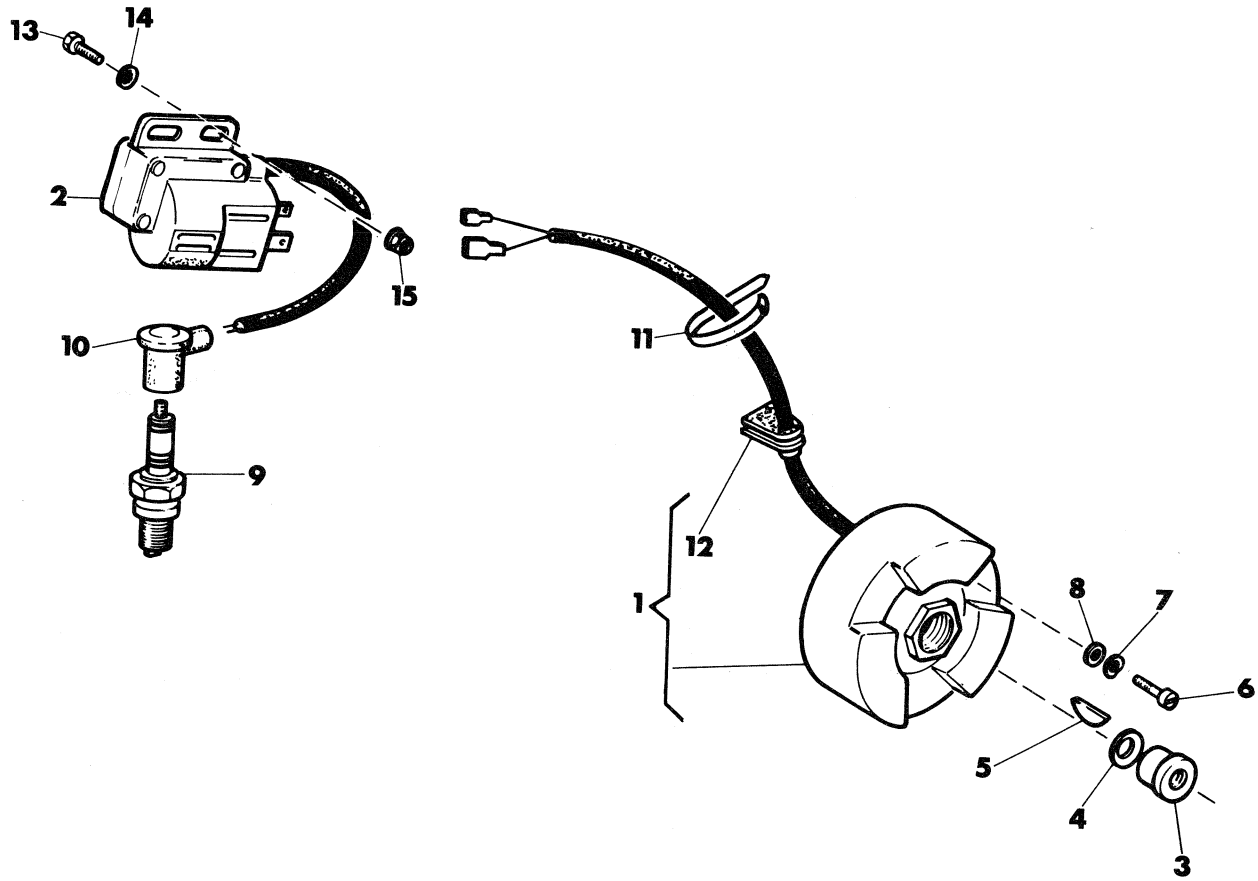

Index No. Pos. N.	Code N. Nr. Code N. Cod. Code Nr.	DENOMINAZIONE	NAME	DESIGNATION	BESHREIBUNG	Q.ty Q.tà Q.te M.ge	Validity Validità Validité Gultig
1	40902	Volano elettronico completo	Fly wheel magneto assy	Volant compl.	Schwungmagnetzunder Kpl.	1	
2	35588	Bobina-centralina	Spark coil-ignition module	Bobina-centraline	Spule-Zentralsteuerung	1	
3	25245	Dado fiss. rotore	Nut	Ecrou	Mutter	1	
4	19563	Rosetta	Washer	Rondelle	Scheibe	1	
5	N21006	Linguetta americana	Key	Clavette	Keil	1	
6	N3213-G22	Vite	Screw	Vis	Schraube	3	
7	N15766-G22	Rosetta elastica	Spring washer	Rondelle élastique	Federscheibe	3	
8	N15503-G22	Rosetta piana	Washer	Rondelle	Scheibe	3	
9	32217	Candela CHAMPION N84G	Spark CHAMPION N84G	Bougie CHAMPION N84G	Kerze CHAMPION N84G	1	
10	23158	Pipetta candela	Boot	Pipette	Sauger	1	
11	21811	Fascetta fiss. cavi volano	Clamp	Collier	Schelle	5	
12	36982	Passacavo	Cable guide	Guide-câble	Kabelführung	1	
13	N1081-G22	Vite	Screw	Vis	Schraube	2	
14	N15636-G22	Rosetta elastica	Spring washer	Rondelle élastique	Federscheibe	2	
15	40719	Dado	Nut	Ecrou	Mutter	2	

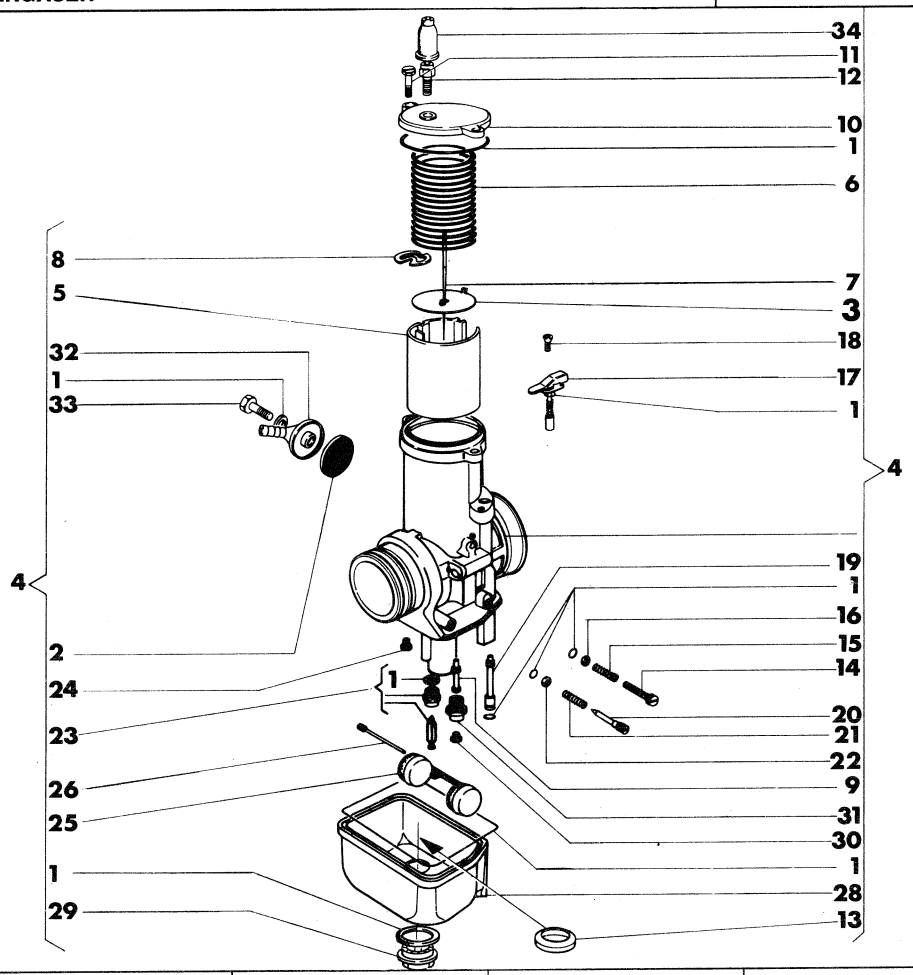

Index No. Pos. N.	Code N. Nr. Code N. Cod. Code Nr.	DENOMINAZIONE	NAME	DESIGNATION	BESHREIBUNG	Q.ty Q.tà Q.te M.ge	Validity Validità Validité Gultig
1	33748	Gruppo guarnizioni	Gaskets assy	Joint compl.	Dichtung Kpl.	1	
2	12045	Filtro benzina	Filter	Filtre	Filter	1	
3	44074	Piastrina	Plate	Plaque	Platte	1	
4	41110	Carburatore Dell'Orto PHBE 38FS	Carburetor Dell'Orto PHBE 38FS	Carburateur Dell'Orto PHBE 38FS	Vergaser Dell'Orto PHBE 38FS	1	
5	45134/30	Valvola gas da 30	Throttle 30	Soupape 30	Ventil 30	1	
6	44073	Molla	Spring	Ressort	Feder	1	
7	27910/9	Spillo conico K9	Needle valve K9	Epingle K9	Nadeleinsatz K9	1	
8	35353	Fermaglio	Retainer	Arrêt	Aufhalter	1	
9	24058/260	Polverizzatore AB 260	Nozzle AB 260	Pulverisateur AB 260	Duse AB 260	1	
10	42351	Coperchio	Cover	Couvercle	Deckel	1	
11	23981	Vite	Screw	Vis	Schraube	2	
12	4103	Vite tendifilo	Screw	Vis	Schraube	1	
13	32866	Scodellino	Cup	Cuvette	Teller	1	
14	12029	Vite regolaz. valvola gas	Screw	Vis	Schraube	1	
15	12030	Molla	Spring	Ressort	Feder	1	
16	23983	Rondella	Washer	Rondelle	Scheibe	1	
17	32854	Dispositivo avviamento	Starting device	Dispositiv de démarrage	Startvorrichtung	1	
18	32855	Vite	Screw	Vis	Schraube	1	
19	12032/70	Getto avviamento da 70	Idling jet 70	Gicleur 70	Vergaserduse 70	1	
20	12033	Vite regolazione miscela	Screw	Vis	Schraube	1	
21	12034	Molla	Spring	Ressort	Feder	1	
22	23985	Rondella	Washer	Rondelle	Scheibe	1	
23	33109	Gruppo spillo chiusura benzina	Float valve	Pointeau du flotteur	Schwimmernadelventil	1	
24	5761/65	Getto minimo da 65	Idling jet 65	Gliceur 65	Vergaserduse 65	1	
25	34128/14	Galleggiante g. 14	Float g. 14	Flotteur g. 14	Schwimmer g. 14	1	
26	32867	Perno	Pin	pivot	Stift	1	
28	36500	Corpo vaschetta	Body	Corp	Korper	1	
29	33211	Tappo vaschetta	Plug	Bouchon	Verchluss	1	
30	12041/190	Getto max. da 190 (di serie)	Idling jet 190 (standard)	Gicleur 190 (en serie)	Vergaserduse 190 (in serie)	1	
	12041/185	Getto max. da 185	Idling jet 185	Gicleur 185	Vergaserduse 185	1	
31	23990	Portagetto del massimo	Support jet	Support	Halter	1	
32	12046	Pipetta tubo benzina	Inlet elbow	Tuyau de raccord	Zulaufdeckel	1	
33	12048	Vite	Screw	Vis	Schraube	1	
34	12451	Cappuccio	Cap	Capuchon	Kappe	1	

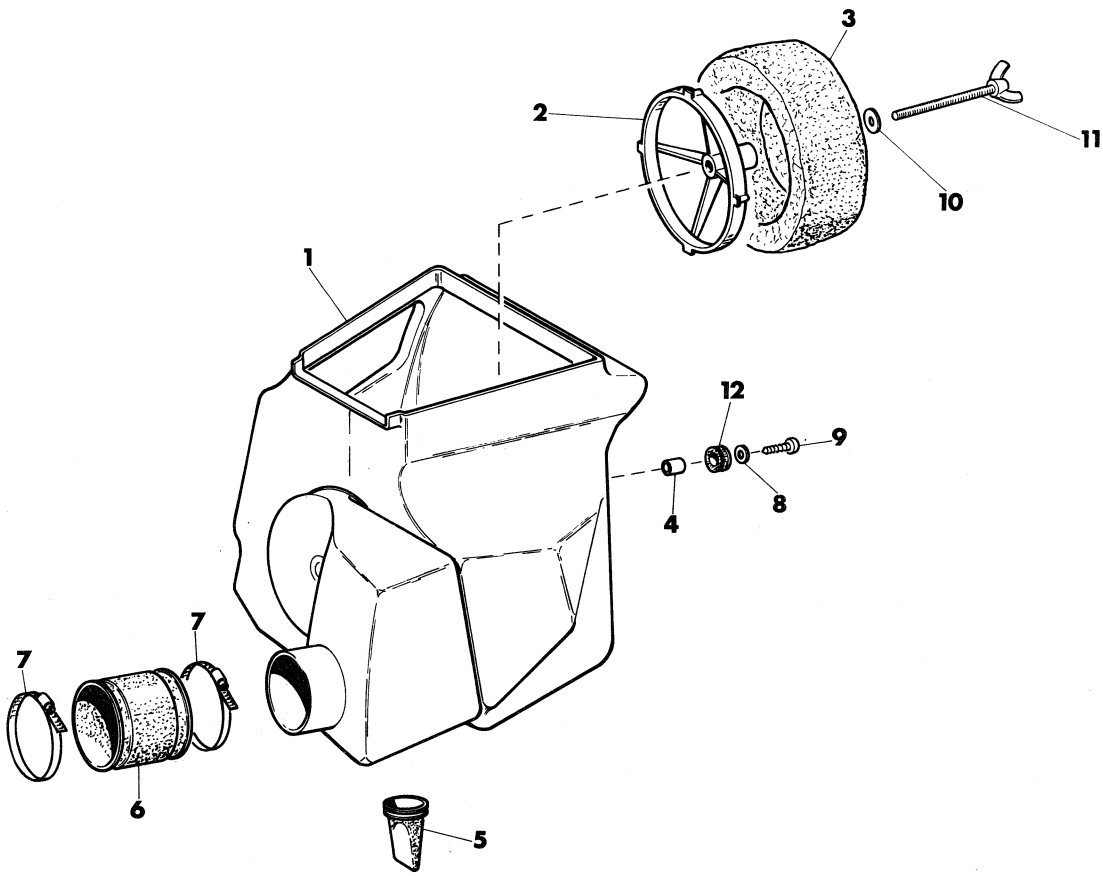

Index No. Pos. N.	Code N. Nr. Code N. Cod. Code Nr.	DENOMINAZIONE	NAME	DESIGNATION	BESHREIBUNG	Q.ty Q.tà Q.te M.ge	Validity Validità Validité Gultig
1	40730	Scatola filtro	Air box	Boîte pour filtre	Gehause	1	
2	37622	Gabbia filtro	Cleaner cage	Cage pour filtre	Kafigfilter	1	
3	37805	Filtro aria	Air cleaner	Filtre à air	Luftfilter	1	
4	37632	Distanziale	Spacer	Entretoise	Distanzstück	3	
5	32531	Valvola di scarico	Drain throttle	Soupape	Ventil	1	
6	37862	Manicotto	Rubber manifold	Manchon	Gummimuffe	1	
7	37906	Fascetta	Clamp	Collier	Schelle	2	
8	N15548-G22	Rondella piana	Washer	Rondelle	Scheibe	3	
9	37746	Vite	Screw	Vis	Schraube	3	
10	N15549-G22	Rosetta piana	Washer	Rondelle	Scheibe	1	
11	37947	Vite	Screw	Vis	Schraube	1	
12	18048	Antivibrante	Damper bushing	Element antivibrant	Vibrieschtzelement	3	

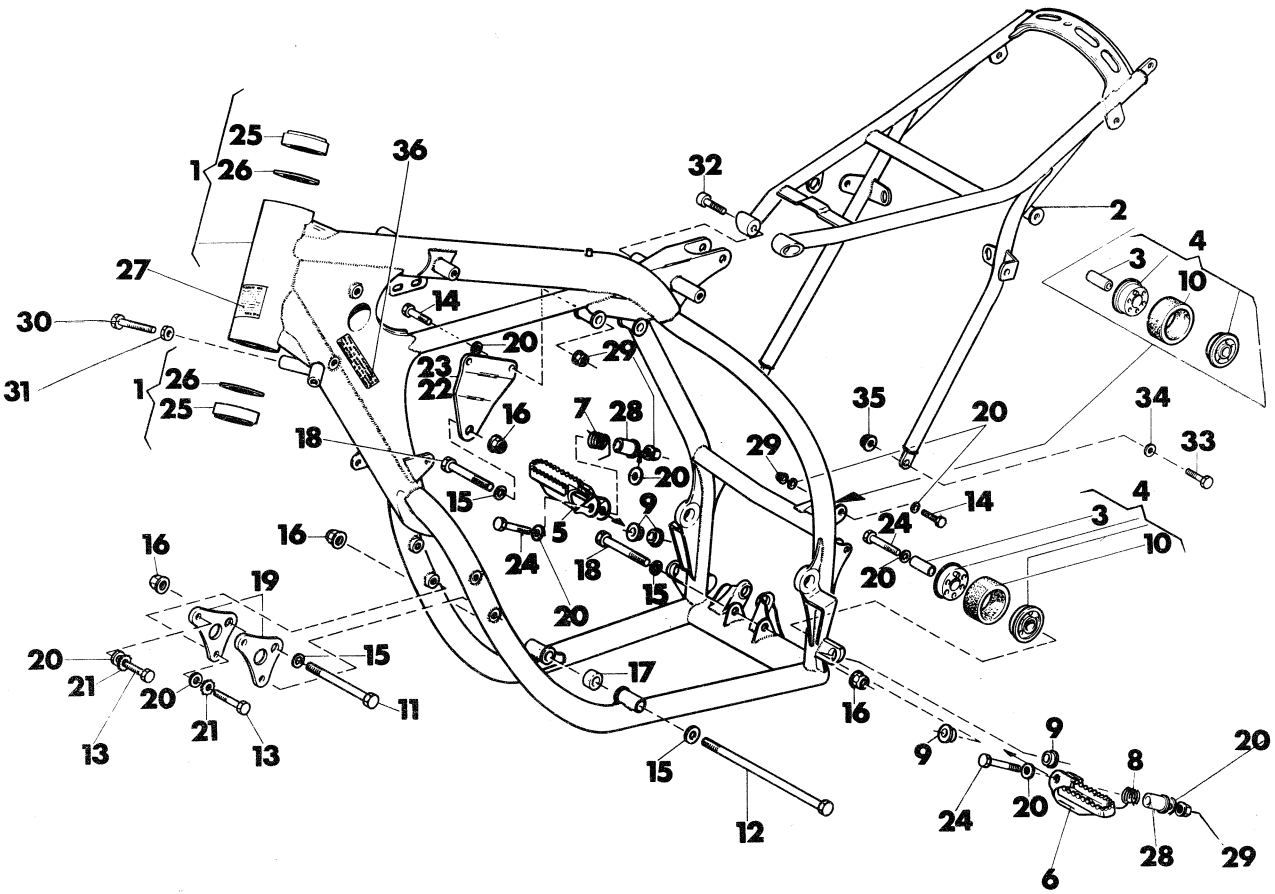

Index No. Pos. N.	Code N. Nr. Code N. Cod. Code Nr.	DENOMINAZIONE	NAME	DESIGNATION	BESHREIBUNG	Q.ty Q.tà Q.te M.ge	Validity Validità Validité Gultig
1	40221	Parte anteriore telaio compl. di cuscin. di sterzo	Frame front side assy	Chassis AV. compl.	V. Fahrgestell Kpl.	1	
2	40309	Parte posteriore telaio	Frame rear side	Chassis AR.	H. Fahrgestell	1	
3	37619	Distanziale	Spacer	Entretoise	Distanzstück	2	
4	37620	Rullo catena	Chain roll	Rouleau	Rolle	2	
5	41223	Pedana destra	R. Foot - rest	Repose-pied D.	Fussraste R.	1	
6	41224	Pedana sinistra	L. foot - rest	Repose-pied G.	Fussraste L.	1	
7	40644	Molla destra	Right spring	Ressort D.	R. Feder	1	
8	40645	Molla sinistra	Left spring	Ressort G.	L. Feder	1	
9	40259	Boccola	Bush	Douille	Buchse	4	
10	37618	Anello in gomma	Rubber ring	Bague	Ring	2	
11	41303	Vite fiss. ant. motore	Screw	Vis	Schraube	1	
12	41304	Vite fiss. inf. motore	Screw	Vis	Schraube	1	
13	N1144-G22	Vite	Screw	Vis	Schraube	4	
14	N1150-G22	Vite	Screw	Vis	Schraube	3	
15	N15507-G22	Rosetta piana	Washer	Rondelle	Scheibe	4	
16	40721	Dado	Nut	Ecrou	Mutter	4	
17	40784	Boccola	Bush	Douille	Buchse	1	
18	N1219-G22	Vite fiss. post. motore e testa cilindro	Screw	Vis	Schraube	2	
19	40648	Piastra anteriore fissa motore	Plate	Plaque	Platte	2	
20	N15506-G22	Rosetta piana	Washer	Rondelle	Scheibe	13	
21	N15638-G22	Rosetta dentellata	Washer	Rodelle	Scheibe	4	
22	44344	Piastra destra fiss. testa cil.	Right plate	Plaque D.	R. platte	1	
23	44345	Piastra sinistra fiss. testa cil.	Left plate	Plaque G.	L. platte	1	
24	N1153-G22	Vite	Screw	Vis	Schraube	3	
25	27142	Cuscinetto di sterzo	Bearing	Roulement	Lager	2	
26	27143	Rosetta	Washer	Rondelle	Scheibe	2	
27	28713	Targhetta ident. motociclo (U.S.A.)	Identification label (U.S.A.)	Plate (U.S.A.)	Türschild (U.S.A.)	1	
28	40260	Boccola	Bush	Douille	Buchse	2	
29	40720	Dado	Nut	Ecrou	Mutter	5	
30	N1148-G22	Vite	Screw	Vis	Schraube	2	
31	N15064-G22	Dado	Nut	Ecrou	Mutter	2	
32	N7350-G22	Vite	Screw	Vis	Schraube	2	
33	N1081-G22	Vite	Screw	Vis	Schraube	2	
34	N15504-G22	Rondella piana	Washer	Rondelle	Scheibe	2	
35	40719	Dado	Nut	Ecrou	Scheibe	2	
36	46175	Targhetta «Uso motociclo» lato sinistro (U.S.A.)	«Use plate», L.H. side (U.S.A.)	«Plaque usager» côté gauche (U.S.A.)	«Gebrauckschid» Linketeil (U.S.A.)	1	
	46174	Targhetta «Moto senza garanzia», lato destro (U.S.A.)	Plate «Motorcycle guarantee free» R.H. side (U.S.A.)	Plaque «Mororcycle sans garantie» côté droite (U.S.A.)	«Kraftrad ohnegewähr» Recteteilschild (U.S.A.)	1	

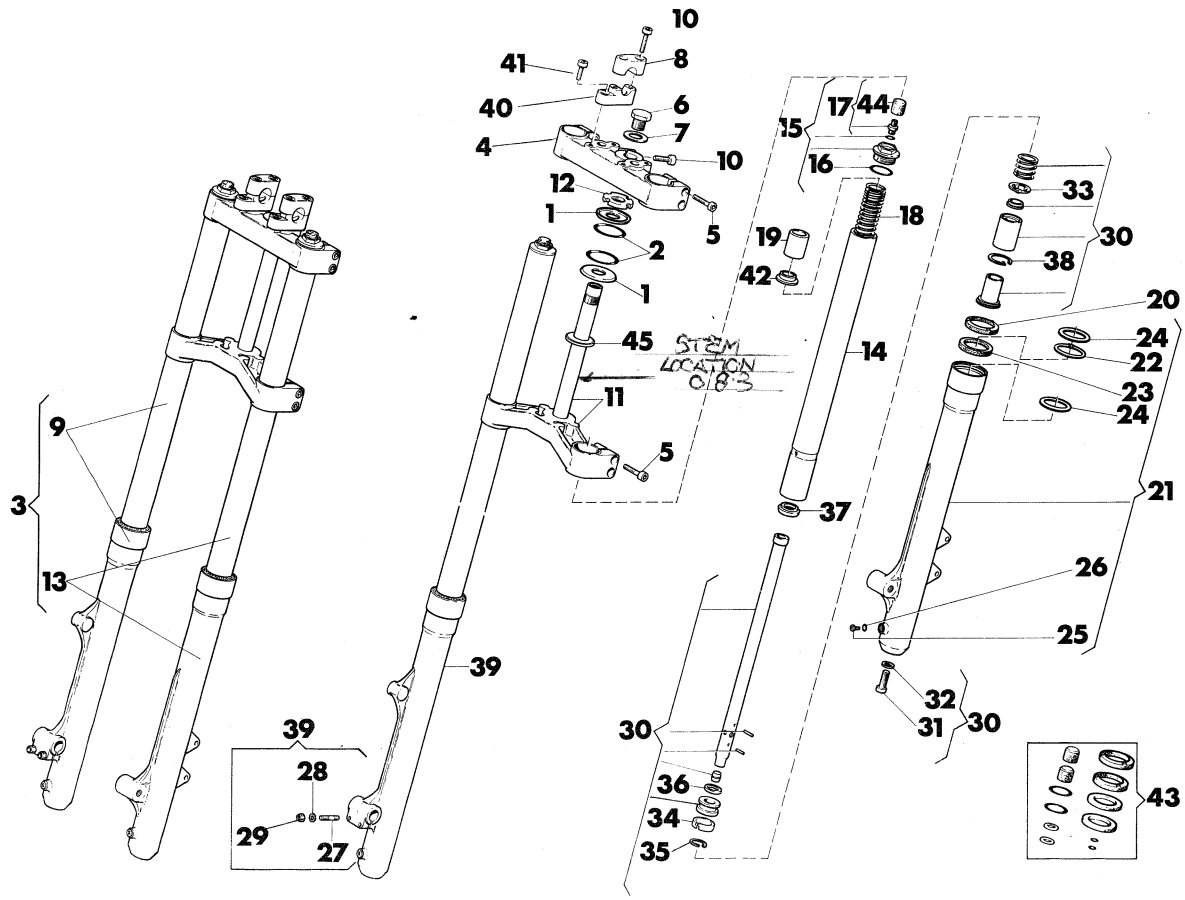

Index No. Pos. N.	Code N. Nr. Code N. Cod. Code Nr.	DENOMINAZIONE	NAME	DESIGNATION	BESHREIBUNG	Q.ty Q.tà Q.te M.ge	Validity Validità Validité Gultig
1	29116	Fondello	End plate	Couvercle	Endscheibe	2	
2	29117	Anello OR	«O» Ring	Joint «O»	«O»Ring	2	
3	40818	Sospens. anter. completa	Front fork assy.	Suspension AV. compl.	Teleskopgabel Kpl.	1	
4	41381	Testa di sterzo	Upper bracket	Pont de fourche sup.	Gabelbrücke, oben.	1	
5	N2558-G19	Vite	Screw	Vis	Schraube	8	
6	33767	Dado	Nut	Ecrou	Mutter	1	
7	31128	Rondella	Washer	Rondelle	Scheibe	1	
8	45030	Morsetto manubrio	Clamp	Eton	Klemme	2	
9	41410	Gamba destra completa	Right fork leg assy	Fourche compl. D.	Telegabel Kpl.	1	
10	N2557-G19	Vite	Screw	Vis	Schraube	5	
11	41384	Base di sterzo con perno	Stem & lower bracket	Pont de fourche infer.	Gabelbrücke, unten.	1	
12	21954	Ghiera di registro	Adyuster, bearing	Embout de réglage	Nut mutter	1	
13	41409	Gamba sinistra completa	Left fork leg assy.	Fourche compl. G.	L. Telegabel Kpl.	1	
14	41387	Asta di forza	Fork leg.	Tuyau	Rohr	2	
15	41388	Tappo completo	Fork cap assy	Bouchon compl.	Verschlussschraube Kpl.	2	
16	N21938	Guarnizione	Gasket	Joint	Ring	2	
17	41253	Valvola con cappuccio	Fitting	Valve	Ventil	2	
18	41389	Molla portante	Spring	Ressort	Feder	2	
19	41403	Tubo precarica	Pipe	Tuyau de précharge	Röhre	2	
20	41391	Manicotto di protezione	Dust cover	Racle poussière	Stanbstreif	2	
21	41407	Scorrevole sinistro compl.	Left slider	Montant G.	Bein L.	1	
22	41393	Anello di fermo	Lock ring	Bague d'arrêt	Sicherungsscheibe	2	
23	41394	Anello di tenuta	Seal ring	Joint d'etanchéité	Dichtung	2	
24	41392	Rondella di fermo	Washer	Rondelle	Scheibe	4	
25	N2926-G19	Vite scarico olio	Drain screw	Vis de vidange	Ablassschraube	2	
26	31106	Guarnizione	Gasket	Joint	Dichtung	2	
27	37979	Prigioniero per perno ruota	Stud	Goujon	Stift	4	
28	N15504-G19	Rondella piana	Washer	Rondelle	Scheibe	2	
29	N15193-G19	Dado	Nut	Ecrou	Mutter	2	
30	41399	Variatore compl.	Damper tube assy	Tuyau ammortisseur compl.	Dampferroht Kpl.	2	
31	N2613-G22	Vite	Screw	Vis	Schraube	2	
32	37982	Guarnizione	Gasket	Joint	Dichtung	2	

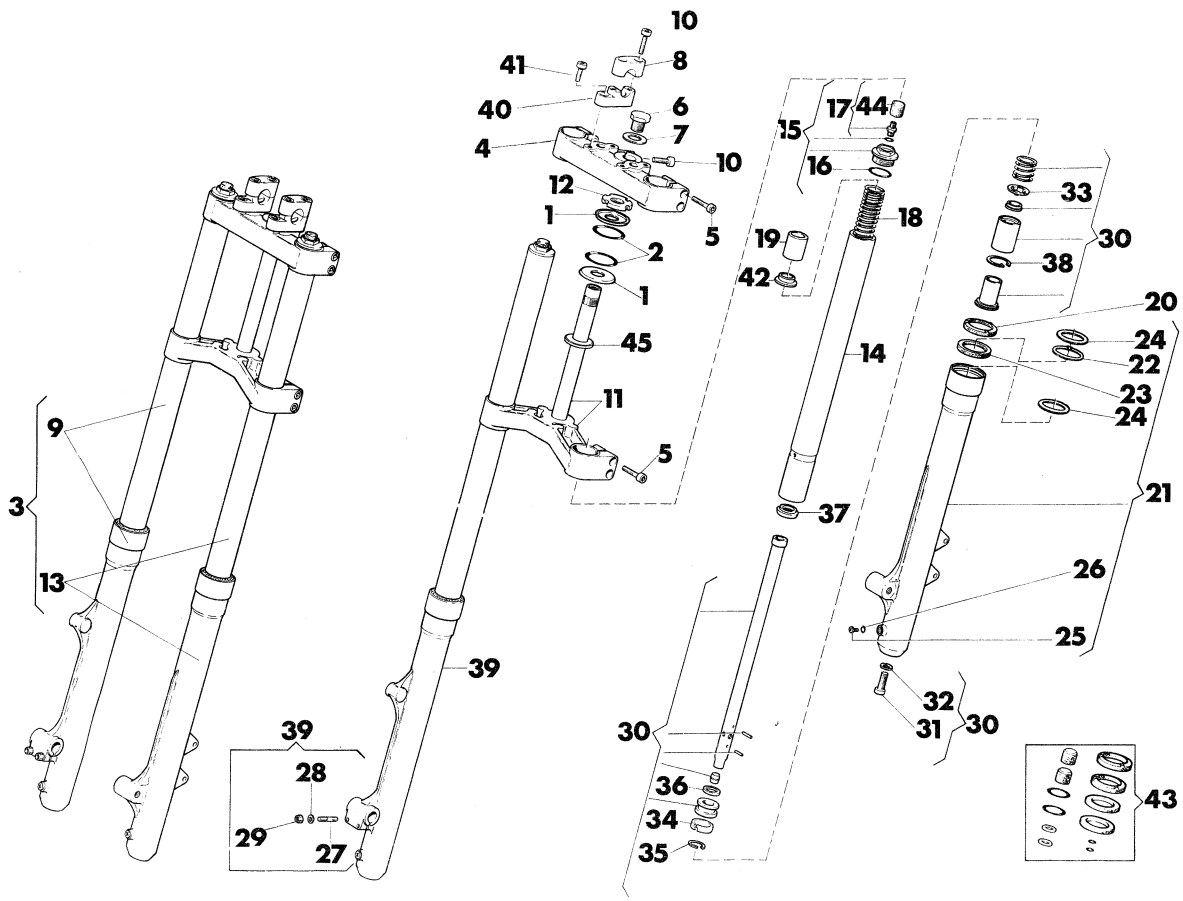

Index No. Pos. N.	Code N. Nr. Code N. Cod. Code Nr.	DENOMINAZIONE	NAME	DESIGNATION	BESHREIBUNG	Q.ty Q.tà Q.te M.ge	Validity Validità Validité Gultig
33	41400	Anello a tre punte	Ring	Bague	Ring	2	
34	41398	Segmento	Piston ring	Segment	Kolbenring	2	
35	32528	Anello seeger inf.	Lower lock ring	Bague d'arret infer.	Sicherungsecheibe	2	
36	37990	Rondella	Washer	Rondelle	Scheibe	2	
37	41396	Puntale	Push pin	Butée	Druckstück	2	
38	N21300-G0	Anello seeger	Lock ring	Bague d'arrêt	Sicherungscheibe	2	
39	41408	Scorrevole destro compl.	Right slider	Montant D.	R. Bein	1	
40	41383	Supporto manubrio	Mouting	Support	Halter	2	
41	N2556-G19	Vite	Screw	Vis	Schraube	4	
42	41406	Guida tubo	Cable guide	Guide-câble	Kabelführung	2	
43	46152	Gruppo guarnizioni (comprendente i n. 16, 20, 23, 26, 32, 44)	Gasket set (with nr. 16, 20, 23, 26, 32, 44)	Serie Joints (avec n. 16, 20, 23, 26, 32, 44)	Dichtungsgruppe mit n. 16, 20, 23, 26, 32, 44)	1	
44	37969	Cappuccio	Cap	Capouchon	Haube	2	
45	42761	Spessore per cuscinetto di sterzo	Shim	Epaisseur	Distanzstück	1	

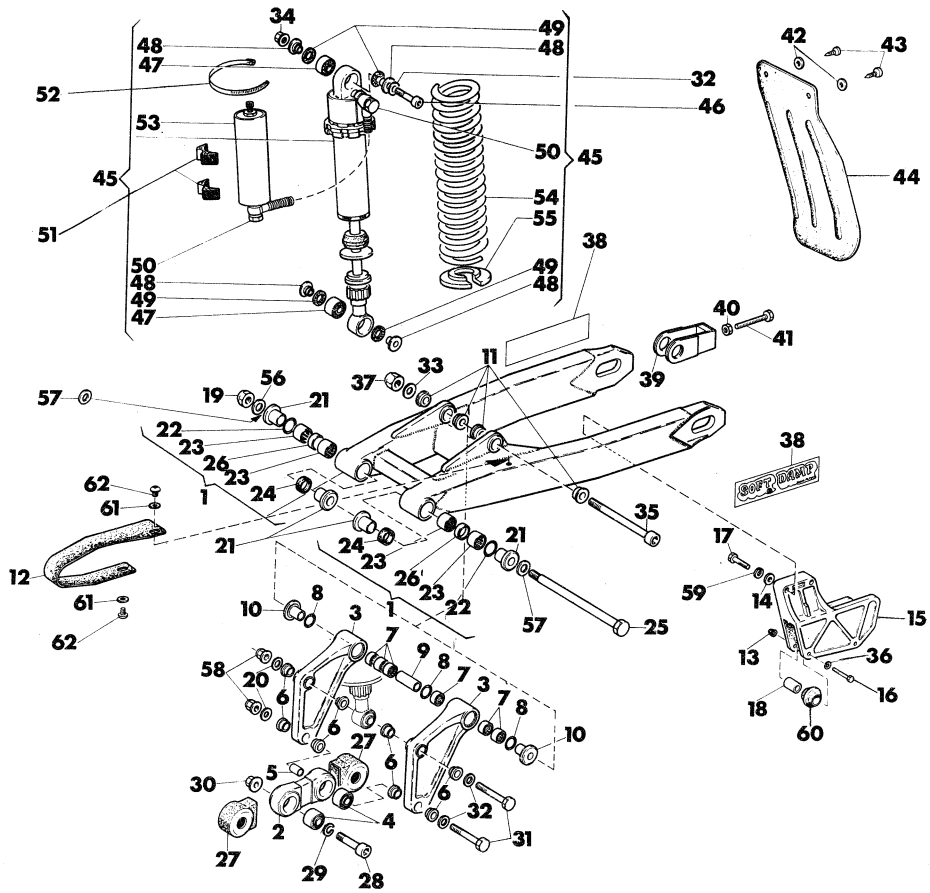

Index No. Pos. N.	Code N. Nr. Code N. Cod. Code Nr.	DENOMINAZIONE	NAME	DESIGNATION	BESHREIBUNG	Q.ty Q.tà Q.te M.ge	Validity Validità Validité Gultig
1	40319	Assieme forcellone	Swing arm assy	Fourche AR compl.	Gabel Kpl.	1	
2	40227	Biella	Connecting rod	Bielle	Pleuelstampe	1	
3	40321	Bilanciere	Compensator	Balancier	Hebel	2	
4	37339	Cuscinetto a snodo sferico	Bearing	Roulement	Lager	2	
5	37633	Boccola	Bushing	Douille	Buchse	1	
6	37634	Boccola con collare	Bushing	Douille	Buchse	8	
7	40764	Gabbia a rullini	Needle bearing	Roulement aiguilles	Nadelkatig	6	
8	23117	Anello OR	«O» Ring	Joint «O»	O-Ring	3	
9	40646	Boccola	Bushing	Douille	Buchse	1	
10	40651	Boccola con collare	Bushing	Douille	Buchse	2	
11	40811	Boccola	Bushing	Douille	Buchse	4	
12	45219	Pattino catena	Chain slider	Patin	Fuhrung	1	
13	40719	Dado	Nut	Ecrou	Mutter	2	
14	N15506-G22	Rosetta piana	Washer	Rondelle	Scheibe	2	
15	40325	Guida catena	Chain guide	Guide châin	Kettenführung	1	
16	N1091-G22	Vite	Screw	Vis	Schraube	2	
17	N1150-G22	Vite	Screw	Vis	Schraube	2	
18	37635	Distanziale	Spacer	Entretoîse	Distanzstück	2	
19	N15213-G22	Dado	Nut	Ecrou	Mutter	1	
20	N15507-G22	Rosetta piana	Washer	Rondelle	Scheibe	4	
21	40270	Bussola	Bushing	Douille	Buchse	4	
22	28929	Anello OR	«O» Ring	Joint «O»	«O» Ring	2	
23	32064	Gabbia a rullini	Needle bearing	Roulement aiguilles	Nadelkafig	4	
24	32065	Anello di tenuta	Seal ring	Bague d'étancheite	Dichtungsring	2	
25	40320	Perno forcellone	Pin	Pivot	Stift	1	
26	38334	Distanziale	Spacer	Entretoîse	Distanstück	2	
27	40649	Cappuccio	Cap	Capouchon	Haube	2	
28	37782	Vite	Screw	Vis	Schraube	1	
29	N15541-G22	Rosetta elastica	Spring washer	Rondelle élastique	Federscheibe	1	
30	37786	Dado	Nut	Ecrou	Mutter	1	
31	37783	Vite	Screw	Vis	Schraube	2	
32	N15771-G22	Rosetta elastica	Spring washer	Rondelle élastique	Federscheibe	3	
33	N15784-G22	Rosetta elastica	Spring washer	Rondelle elastique	Federscheibe	2	
34	37785	Dado	Nut	Ecrou	Mutter	3	
35	40746	Perno rotazione bilancieri	Pin	Pivot	Stift	2	
36	N15549-G22	Rosetta piana	Washer	Rondelle	Scheibe	2	
37	40723	Dado	Nut	Ecrou	Mutter	1	

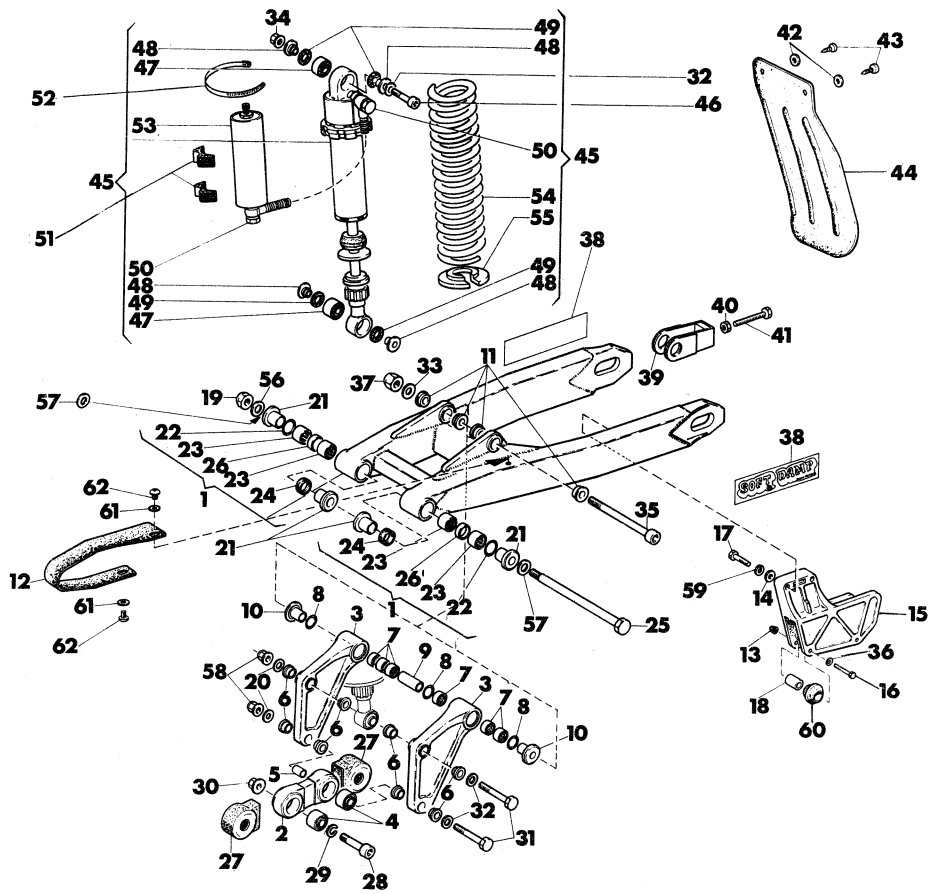

Index No. Pos. N.	Code N. Nr. Code N. Cod. Code Nr.	DENOMINAZIONE	NAME	DESIGNATION	BESHREIBUNG	Q.ty Q.tà Q.te M.ge	Validity Validità Validité Gultig
38	38136	Adesivo «Soft-Damp»	Trim «Soft-Damp»	Decal. «Soft-Damp»	Streifen «Soft-Damp»	2	
39	40868	Tendicatena	Chain adjuster	Tendeur de chaîne	Katterspanner	2	
40	N15064-G22	Dado	Nut	Ecrou	Mutter	2	
41	13825	Vite	Screw	Vis	Schraube	2	
42	N15548-G22	Rondella piana	Washer	Rondelle	Scheibe	2	
43	37745	Vite	Screw	Vis	Schraube	2	
44	38115	Protezione post. ammortizzatore	Guard	Protection	Protektion	1	
45	40324	Ammortizzatore completo	Absorber assy	Amortisseur compl.	Stossdamper Kpl.	1	
46	37781	Vite	Screw	Vis	Schraube	1	
47	38764	Snodo sferico	Bearing	Roulement	Lager	2	
48	38768	Boccola	Bushing	Douille	Busche	4	
49	38767	Anello in feltro	Ring	Joint	Ring	4	
50	38763	Vite	Screw	Vis	Schraube	2	
51	38769	Appoggio elastico	Elastic support	Appui élastique	Fedrgstütze	2	
52	33280	Fascetta	Clamp	Collier	Passring	2	
53	38762	Serbatoio	Absorber tank	Reservoir	Kraftstoffbehalter	1	
54	41376	Molla	Spring	Ressort	Feder	1	
55	38766	Ghiera inferiore	Lower ringnut	Embout inf.	Unternut Mutter	1	
56	9671	Rosetta piana	Washer	Rondelle	Scheibe	1	
*57		Rosetta di rasamento	Thrust washer	Rondelle d'epaulement	Anlaufscheibe	2	
	32069/30	sp. 0,3 mm.	sp. 0,3 mm.	sp. 0,3 mm.	sp. 0,3 mm.		
	32069/80	sp. 0,8 mm.	sp. 0,8 mm.	sp. 0,8 mm.	sp. 0,8 mm.		
	32069/100	sp. 1,0 mm.	sp. 1,0 mm.	sp. 1,0 mm.	sp. 1,0 mm.		
	32069/120	sp. 1,2 mm.	sp. 1,2 mm.	sp. 1,2 mm.	sp. 1,2 mm.		
58	40721	Dado	Nut	Ecrou	Mutter	2	
59	N15538-G22	Rosetta elastica	Spring washer	Rondelle élastique	Federscheibe	2	
60	33470	Rullo	Roll	Rouleau	Rosse	2	
61	N15549-G22	Rosetta piana	Washer	Rondelle	Scheibe	2	
62	33564	Vite	Screw	Vis	Schraube	2	

*: Se necessaria - If necessary - Si necessaire - Nöting

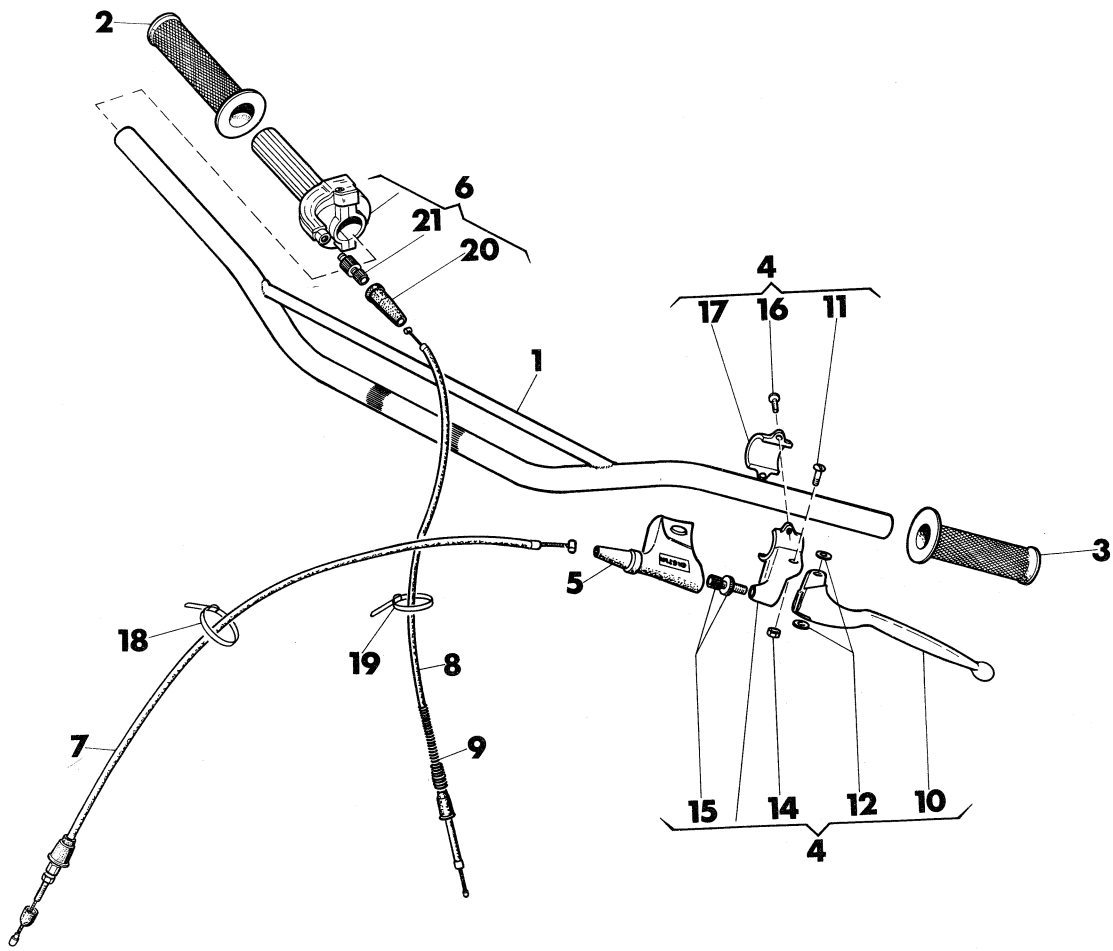

Index No. Pos. N.	Code N. Nr. Code N. Cod. Code Nr.	DENOMINAZIONE	NAME	DESIGNATION	BESHREIBUNG	Q.ty Q.tà Q.te M.ge	Validity Validità Validité Gultig
1	40250	Manubrio	Handlebar	Guidon	Lenker	1	
2	30343	Manopola destra	R. Handle grip	Poignée D.	Lenker-Festgriff R.	1	
3	30344	Manopola sinistra	L. Handle grip	Poignée L.	Lenker-Festgriff L.	1	
4	40683	Comando frizione completo	Clutch control assy	Levier d'embrayage	Kupplungschebelgruppe Kpl.	1	
5	37314	Coprileva	Guard	Protection	Schute	1	
6	40684	Comando gas completo	Throttle control assy.	Commande de gas compl.	Gasdrehgriff Kpl.	1	
7	40817	Trasmisione frizione compl.	Clutch cable assy	Câble embrayage compl.	Kupplungszug Kpl	1	
8	40819	Trasmissione gas compl.	Throttle cable assy	Câble du gaz compl.	Gaszung Kpl.	1	
9	37841	Molla	Spring	Ressort	Feder	1	
10	40705	Leva frizione	Clutch lever	Levier de embrayage	Kupplungschebel	1	
11	38797	Vite fulcro leva	Screw	Vis	Schraube	1	
12	38798	Rosetta in P.V.C.	Washer	Rondelle	Scheibe	2	
14	38799	Dado	Nut	Ecrou	Mutter	1	
15	38800	Gruppo di registro	Adjuster assy	Tendeur compl.	Spannungsregler Kpl.	1	
16	N4103-G22	Vite	Screw	Vis	Schraube	2	
17	38801	Cavallotto	Holder	Support	Lagerung	1	
18	21811	Facsetta	Clamp	Collier	Passring	1	
19	34002	Fascetta	Clamp	Collier	Passring	1	
20	38805	Cappuccio	Cap	Capouchon	Haube	1	
21	46145	Gruppo di registro	Register set	Groupe de registre	Registersatz	1	

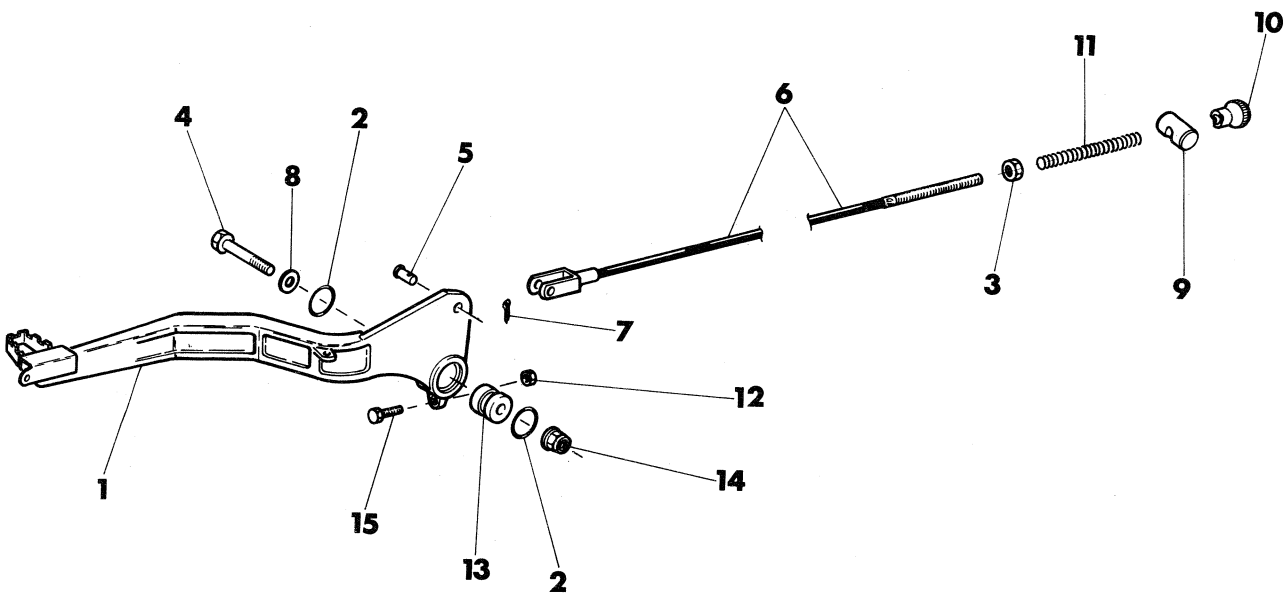

Index No. Pos. N.	Code N. Nr. Code N. Cod. Code Nr.	DENOMINAZIONE	NAME	DESIGNATION	BESHREIBUNG	Q.ty Q.tà Q.te M.ge	Validity Validità Validité Gultig
1	41231	Ass. leva freno post.	Lever assy	Levier compl.	Bremschebel, Kpl.	1	
2	N21923	Anello OR	«O» Ring	Joint «O»	«O» Ring	1	
3	N15033-G22	Vite	Screw	Vis	Schraube	1	
4	N1152-G22	Vite	Screw	Vis	Schraube	1	
5	41314	Perno	Pin	Pivot	Stift	1	
6	40647	Cavo com. freno	Tie-rod	Tirant	Betatigungsstange	1	
7	N20066-G22	Copiglia	Cotter pin	Goupille	Splint	1	
8	N15506-G22	Rosetta	Washer	Rondelle	Scheibe	1	
9	12723	Barilotto	Retainer	Cliquet	Nippelaufnahme	1	
10	6925	Pomolo	Knurled nut	Embout de réglage	Verstellungmutter	1	
11	6513	Molla	Spring	Ressort	Feder	1	
12	N15062-G22	Dado	Nut	Ecrou	Mutter	1	
13	40271	Bussola	Bushing	Douille	Buhse	1	
14	40720	Dado	Nut	Ecrou	Mutter	1	
15	N1081-G22	Vite	Screw	Vis	Schraube	1	

N° CATALOGO - CATALOG No. - Nr. CATALOGUE - KATALOG Nr.: 41926 PAGINA EMESSA Novembre '84 - PAGE IUSSED November '84 - PAGE IMPRIME Novembre '84 - SEITE HERAUSGEGEBEN November '84

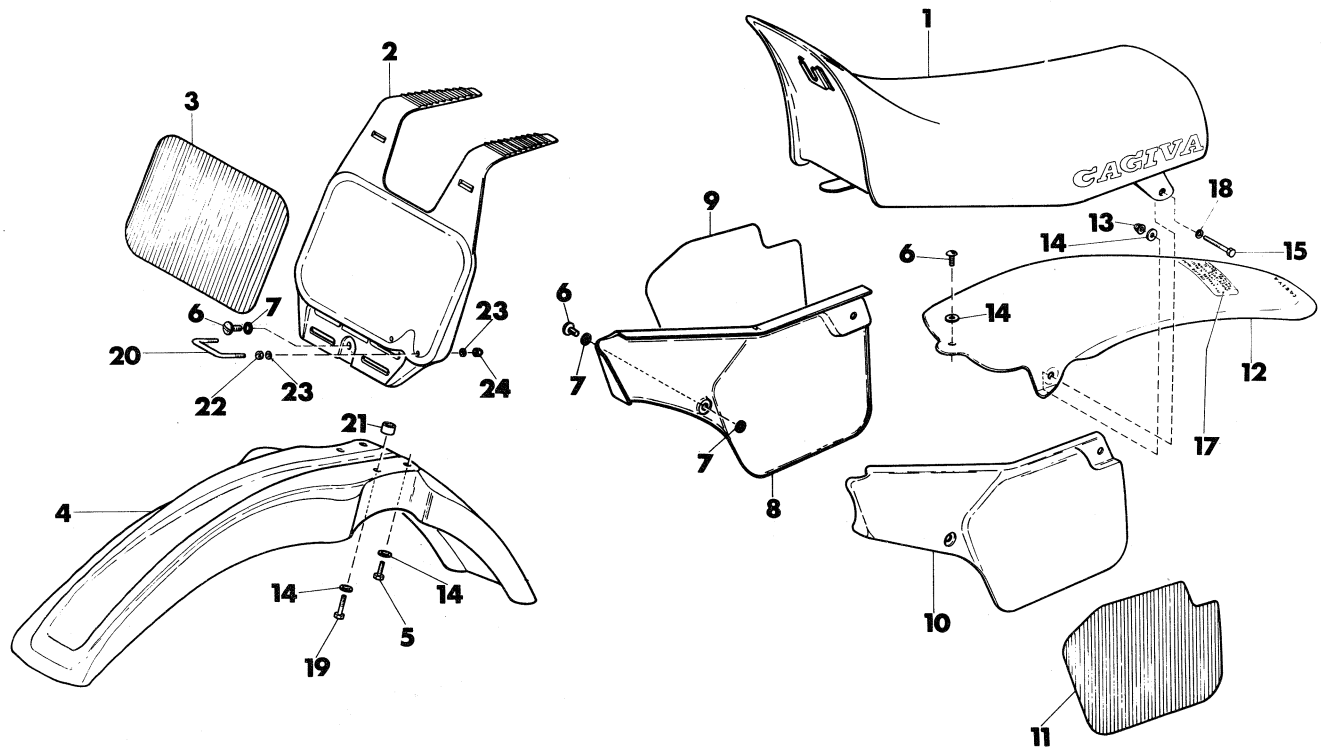

Index No. Pos. N.	Code N. Nr. Code N. Cod. Code Nr.	DENOMINAZIONE	NAME	DESIGNATION	BESHREIBUNG	Q.ty Q.tà Q.te M.ge	Validity Validità Validité Gultig
1	40330	Sella completa	Seat assy	Siège compl.	Sattel Kpl.	1	
2	40340	Portanumero anteriore	Front number holder	Porte numero AV.	Vordhalter	1	
3	40621	Adesivo anteriore	Front trim	Décalcomanie AV.	Vord abziehbild	1	
4	41246	Parafango anteriore	Front fender	Garde-boue AV.	Vorderrad Kolflugel	1	
5	N1081-G22	Vite	Screw	Vis	Schraube	2	
6	37636	Vite	Screw	Vis	Schraube	6	
7	37656	Rosetta in gomma	Washer	Rondelle	Scheibe	10	
8	40333	Pannello destro	Right panel	Panneau D.	R. Plate	1	
9	40334	Adesivo destro	Right trim	Décalcomanie D.	R. Abziehbild	1	
10	40336	Pannello sinistro	Left panel	Panneau G.	L. Plate	1	
11	40337	Adesivo sinistro	Left trim	Décalcomanie G.	L. Abziehbild	1	
12	40331	Parafango post.	Rear fender	Garde boue AR.	Hinterrad kolflugel	1	
13	39238	Dado	Nut	Ecrou	Mutter	2	
14	N15549-G22	Rosetta piana	Washer	Rondelle	Scheibe	7	
15	N1083-G22	Vite	Screw	Vis	Schraube	2	
17	39031	Adesivo raccomandazioni	Trim	Décalcomanie	Abziehbild	1	
18	N15536-G22	Rosetta elastica	Spring washer	Rondelle	Fedescheibe	2	
19	N1087-G22	Vite	Screw	Vis	Schraube	2	
20	42791	Guida tubazione freno	Cable guide	Guide-câble	Kabelführung	1	
21	41386	Spessore anteriore	Plate	Plaque	Plate	2	
22	N15031-G22	Dado	Nut	Ecrou	Mutter	2	
23	N15502-G22	Rosetta piana	Washer	Rondelle	Scheibe	4	
24	N15191-G22	Dado	Nut	Ecrou	Mutter	2	

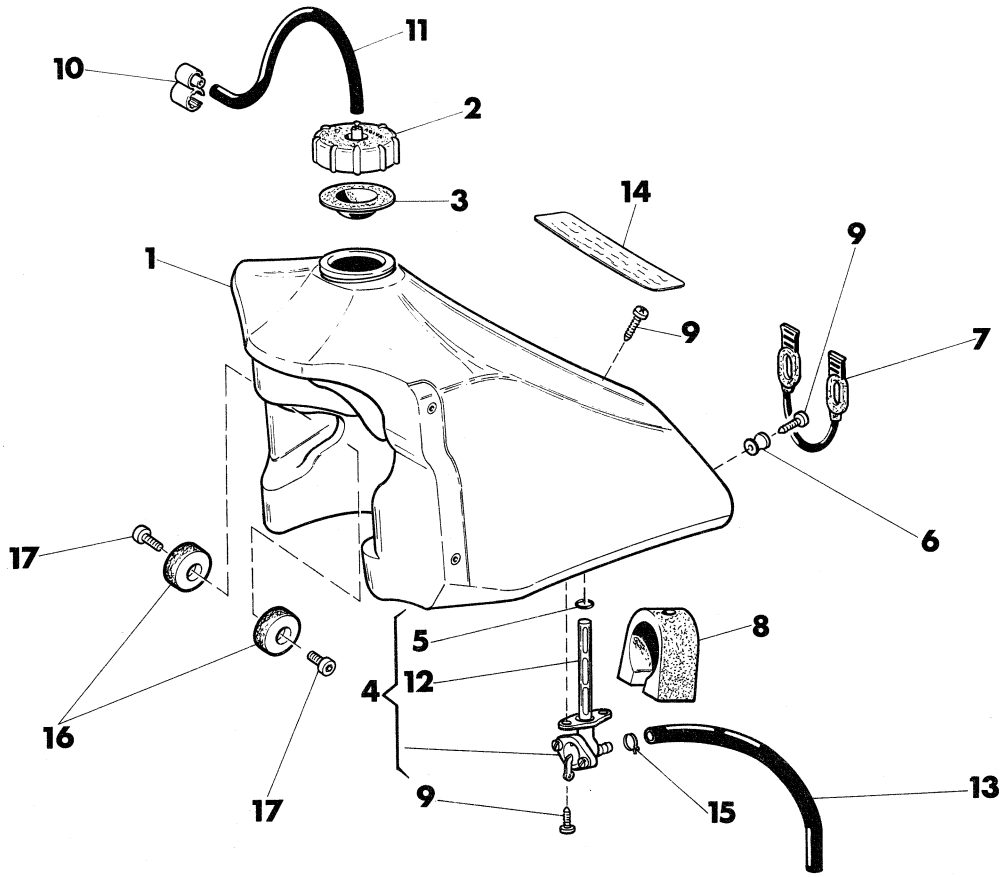

Index No. Pos. N.	Code N. Nr. Code N. Cod. Code Nr.	DENOMINAZIONE	NAME	DESIGNATION	BESHREIBUNG	Q.ty Q.tà Q.te M.ge	Validity Validità Validité Gültig
1	40327	Serbatoio carburante	Gas tank	Reservoir carburant	Kraftstoffbehälter	1	
2	32102	Tappo	Plug	Bouchon	Verschluss	1	
3	31060	Guarnizione	Gasket	Joint	Dichtung	1	
4	37661	Rubinetto completo	Gas valve assy	Robinet compl.	Kraftstoff-hahm Kpl.	1	
5	1199	Anello OR	«O» Ring	Joint «O»	O-Ring	1	
6	37637	Boccola posteriore	Bushing	Douille	Buchse	2	
7	37650	Attacco elastico	Rear connection	Attaque	Anschluss	1	
8	40653	Tampone posteriore	Rear rubber buffer	Tampon	Gummimuffer	1	
9	37745	Vite autofilettante	Screw	Vis	Schraube	5	
10	33536	Attacco sfiato serbatoio	Connection	Attaque	Anschluss	1	
11	38752	Tubetto sfiato	Hose	Tuyau	Schlauch	1	
12	38748	Filtro benzina	Filter	Filtre	Filtrex	1	
13	38810	Condotto benzina	Gas line	Tuyau carbourant	Kraftstoffleitung	1	
14	38504	Adesivo «Raccomandazioni uso motore» (USA)	Trim (USA)	Décalcomanie (USA)	Abziehbild (USA)	1	
15	18922	Anello elastico	Clamp	Collier	Schelle	1	
16	40813	Tampone anteriore	Front rubber buffer	Tampon	Gummimuffer	2	
17	N2556-G22	Vite	Screw	Vis	Schraube	2	

47649 DECAL TANK

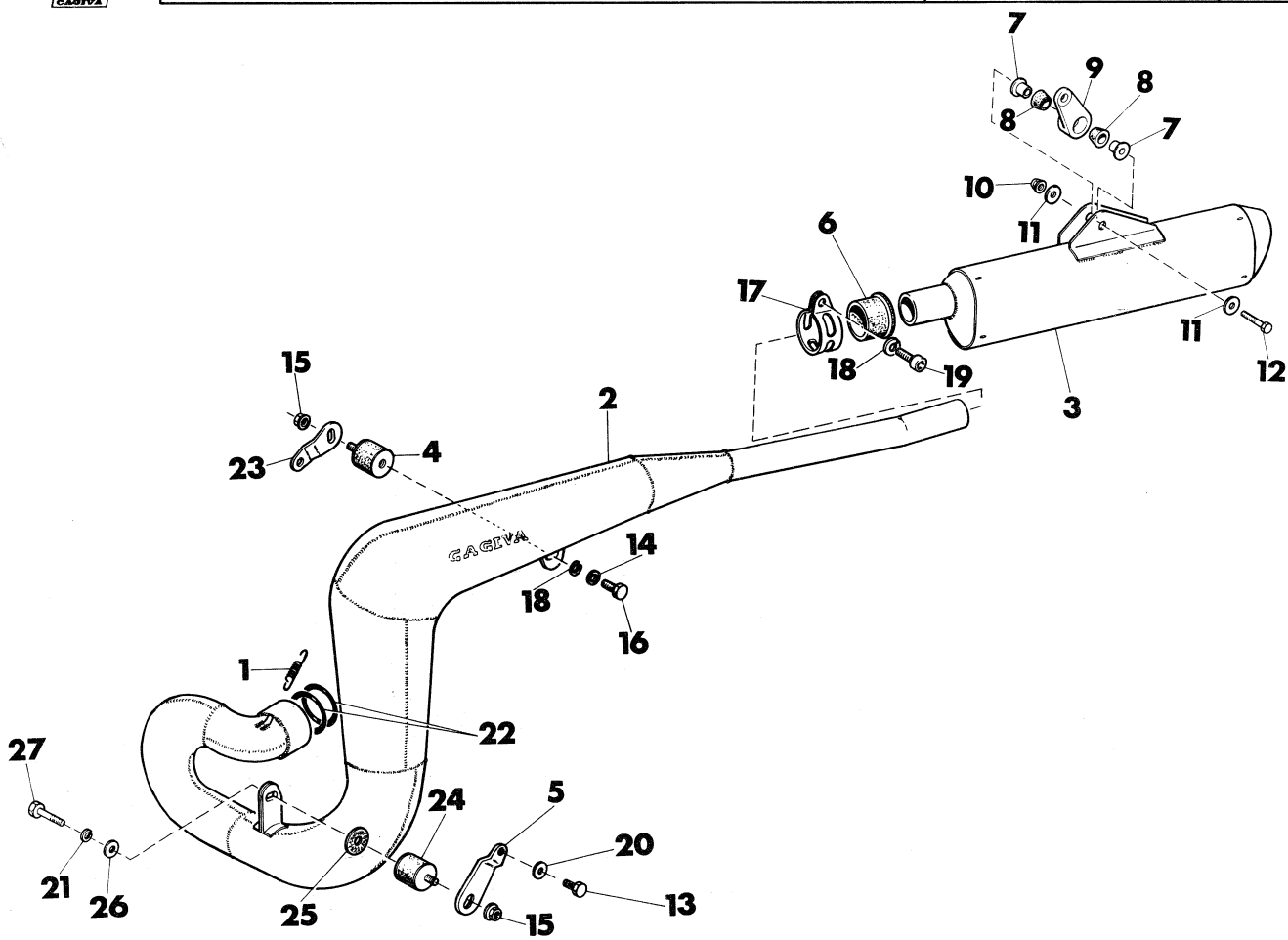

Index No. Pos. N.	Code N. Nr. Code N. Cod. Code Nr.	DENOMINAZIONE	NAME	DESIGNATION	BESHREIBUNG	Q.ty Q.tà Q.te M.ge	Validity Validità Validité Gultig
1	40814	Molla	Spring	Ressort	Feder	2	
2	40329	Tubo di scarico	Exhaust pipe	Tuyau d'echappement	Auspuffrohr	1	
3	40698	Silenziatore completo	Silencer assy	Silencieux compl.	Schaldampfer Kpl.	1	
	45425	Silenziatore completo (USA)	Silencer assy (USA)	Silencieux compl. (USA)	Schaldampfer Kpl. (USA)	1	
4	37652	Antivibrante	Damper	Element antivibrant	Vibrierschatzelement	1	
5	45150	Piastrina	Plate	Plaquette	Platte	1	
6	41230	Manicotto	Connector	Manchon	Muffe	1	
7	40636	Boccola	Bushing	Douille	Buchse	2	
8	27349	Boccola elastica	Rubber bushing	Douille élastique	Buchse	2	
9	40634	Supporto	Holder	Support	Halter	1	
10	N15193-G22	Dado	Nut	Ecrou	Mutter	1	
11	N15549-G22	Rosetta piana	Washer	Rondelle	Scheibe	2	
12	N1089-G22	Vite	Screw	Vis	Schraube	1	
13	N1138-G22	Vite	Screw	Vis	Schraube	1	
14	38262	Rosetta piana	Washer	Rondelle	Scheibe	1	
15	40720	Dado	Nut	Ecrou	Mutter	2	
16	38112	Vite	Screw	Vis	Schraube	1	
17	41229	Fascetta	Clamp	Collier	Schelle	1	
18	N15538-G22	Rosetta elastica	Spring washer	Rondelle élastique	Federscheibe	1	
19	N7350-G22	Vite	Screw	Vis	Schraube	1	
20	N15506-G22	Rosetta piana	Washer	Rondelle	Scheibe	1	
21	N15538-G22	Rosetta elastica	Spring washer	Rondelle élastique	Federscheibe	2	
22	36883	Anello di tenuta	Seal ring	Bagne d'etanchéite	Dichtungsring	2	
23	37627	Piastrina	Plate	Plaquette	Platte	1	
24	37652	Antivibrante	Damper	Element antivibrant	Vibrierschatzelement	1	
25	30809	Rosetta isolante	Washer	Rondelle	Scheibe	1	
26	38262	Rosetta piana	Washer	Rondelle	Scheibe	1	
27	N1137-G22	Vite	Screw	Vis	Schraube	1	

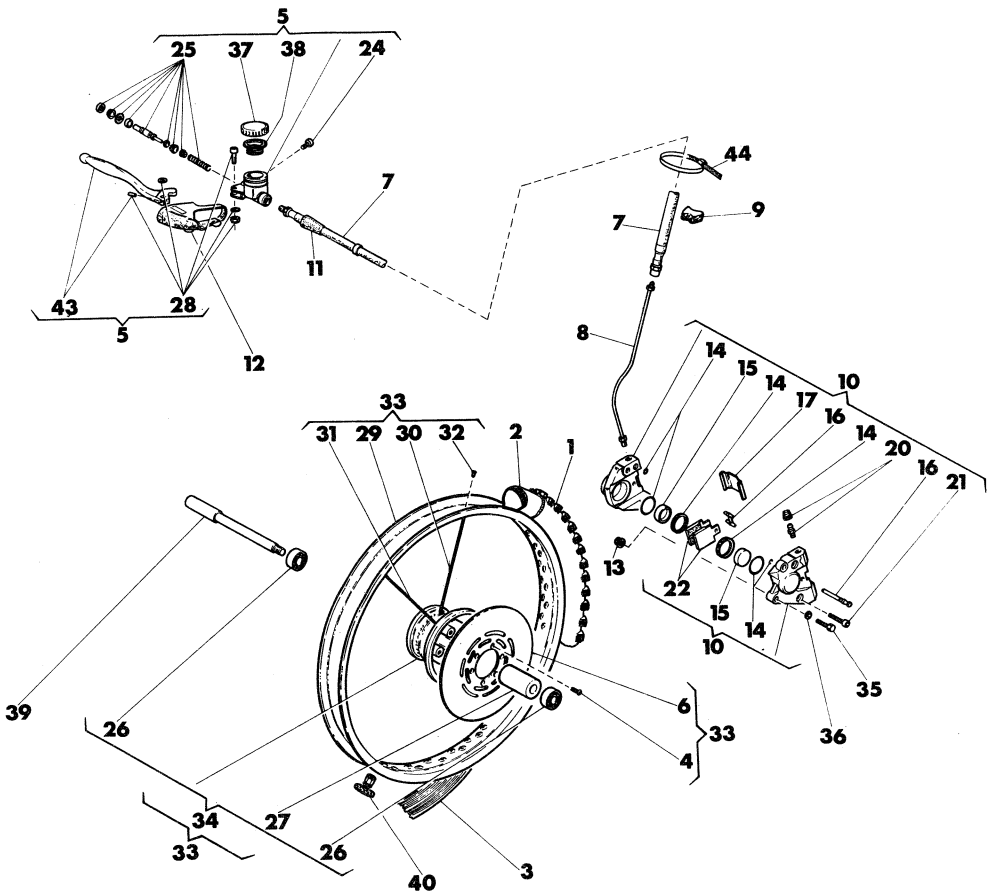

Index No. Pos. N.	Code N. Nr. Code N. Cod. Code Nr.	DENOMINAZIONE	NAME	DESIGNATION	BESHREIBUNG	Q.ty Q.tà Q.te M.ge	Validity Validità Validité Gultig
1	40753	Pneumatico 3,00×21'' MT35 Pirelli	Tire 3,00×21'' MT35 Pirelli	Pneu 3,00x21'' MT35 Pirelli	Streifen 3,00×21'' MT35 Pirelli	1	
2	33607	Camera d'aria	Inner tube	Chambre à air	Gummischlausch	1	
3	13346	Fascia copriraggi	Rim strip	Bande de jantes	Felgen band	1	
4	40914	Vite	Screw	Vis	Schraube	6	
5	46149	Assieme pompa comando freno	Front brake pump	Pompe frein compl.	Bremschebel Kpl.	1	
6	41293	Disco freno	Brake disc	Disque frein	Brembetätigung	1	
7	41316	Tubazione olio	Oil pipe	Tuyau huile	Ölröhren	1	
8	41292	Tubetto rigido	Not flexsible pipe	Tuyau rigide	Steifröhre	1	
9	36164	Tampone	Pad	Tampon	Stopfer	1	
10	46146	Pinza completa	Caliper assy	Etrier compl.	Bremsattel Kpl.	1	
11	35078	Gommino	Rubber	Caoutchout	Sicherungring	1	
12	41317	Protezione leva	Guard	Protection	Schute	1	
13	40720	Dado	Nut	Ecrou	Mutter	2	
14	29627	Gruppo revis. guarnizioni	Gasket set	Jeu de joint	Dichtungssatz	1	
15	29058	Pistoncino	Piston	Piston	Kolben	2	
16	43724	Gruppo revis. perni pastiglie	Pin repl. set	Jeu rempl. pivots	Stiftsatz	1	
17	39726	Coperchio	Cover	Couvercle	Deckel	1	
20	39727	Gruppo revisione spurgo	Drain set	Jeu vidage	Entflügtungsschraube	1	
21	39729	Vite	Screw	Vis	Schraube	2	
22	46147	Coppia pastiglie	Pads couple	Paire patin	Bremsklotzpaar	1	
24	N2509-G22	Vite	Screw	Vis	Schraube	1	
25	36268	Gruppo revis. guarnizioni	Gasket set	Jeu joints	Dichtungssatz	1	
26	15658	Cuscinetto	Bearing	Roulement	Lager	2	
27	41280	Distanziale interno	Spacer	Entretoise	Distanzstück	1	
28	29634	Gruppo revis. viti per leva	Lever screw set	Jeu vis levier	Schraubensatz	1	
29	40351	Cerchio WM1 / 1,6×21''	Rim WM1 / 1,6×21''	Jante WM1 / 1,6×21''	Felge WM1 / 1,6×21''	1	
30	41276	Raggio destro	Right spoke	Rayon D.	R. Speiche	18	
31	41275	Raggio sinistro	Left spoke	Rayon G.	L. Speiche	18	
32	N29005	Nipplo	Nipple	Nipple	Nippel	36	
33	41277	Ruota ant. compl. senza pneumatico	Front wheel assy without tire	Roue AV. compl. sans pneu	Vorderrad Kpl. ohne Streifen	1	
34	41278	Mozzo ant. completo	Hub assy	Moyeau compl.	Radnabe Kpl.	1	
35	N1148-G22	Vite	Screw	Vis	Schraube	2	

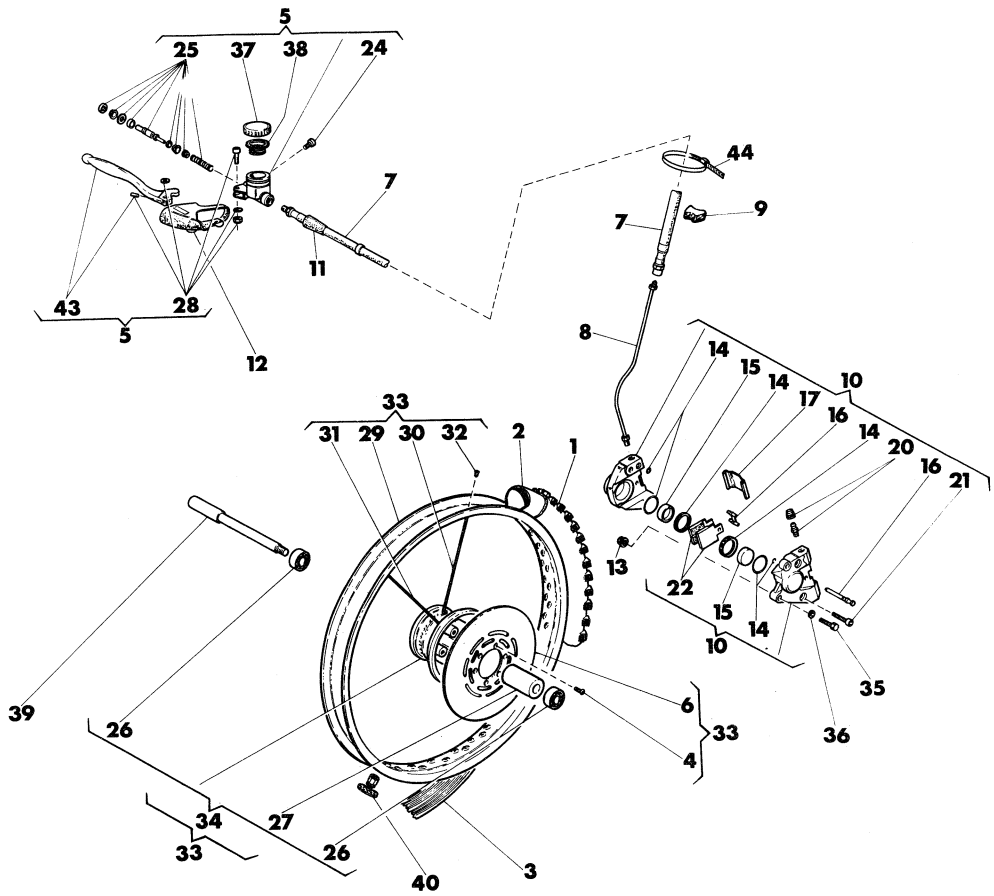

Index No. Pos. N.	Code N. Nr. Code N. Cod. Code Nr.	DENOMINAZIONE	NAME	DESIGNATION	BESHREIBUNG	Q.ty Q.tà Q.te M.ge	Validity Validità Validité Gultig
36	N15506-G22	Rosetta piana	Washer	Rondelle	Scheibe	2	
37	25304	Tappo	Plug	Bouchon	Verschluss	1	
38	27065	Membrana a soffietto	Bellow	Membrane	Gummi Fasse	1	
39	41291	Perno ruota	Axle	Axe	Stift	1	
40	32758	Staffa fermacopertone	Tire blend clamp	Plaque d'arrêt pneu.	Sicherungsplate	1	
41	36163	Leva freno compl.	Lever assy	Levier compl.	Kabel Kpl.	1	
42		Rosetta di rasamento	Thrust washer	Rondelle d'épaulement	Anlaufscheibe	2	
	5893/20	sp. 0,2 mm.	sp. 0,2 mm.	sp. 0,2 mm.	sp. 0,2 mm.		
	5893/40	sp. 0,4 mm.	sp. 0,4 mm.	sp. 0,4 mm.	sp. 0,4 mm.		
	5893/60	sp. 0,6 mm.	sp. 0,6 mm.	sp. 0,6 mm.	sp. 0,6 mm		
	5893/80	sp. 0,8 mm.	sp. 0,8 mm.	sp. 0,8 mm.	sp. 0,8 mm.		
43	46150	Leva compl. di grano	Brake lever assy	Levier frein compl.	Bremshebel Kpl.	1	
44	27466	Fascetta	Clamp	Collier	Schelle	1	

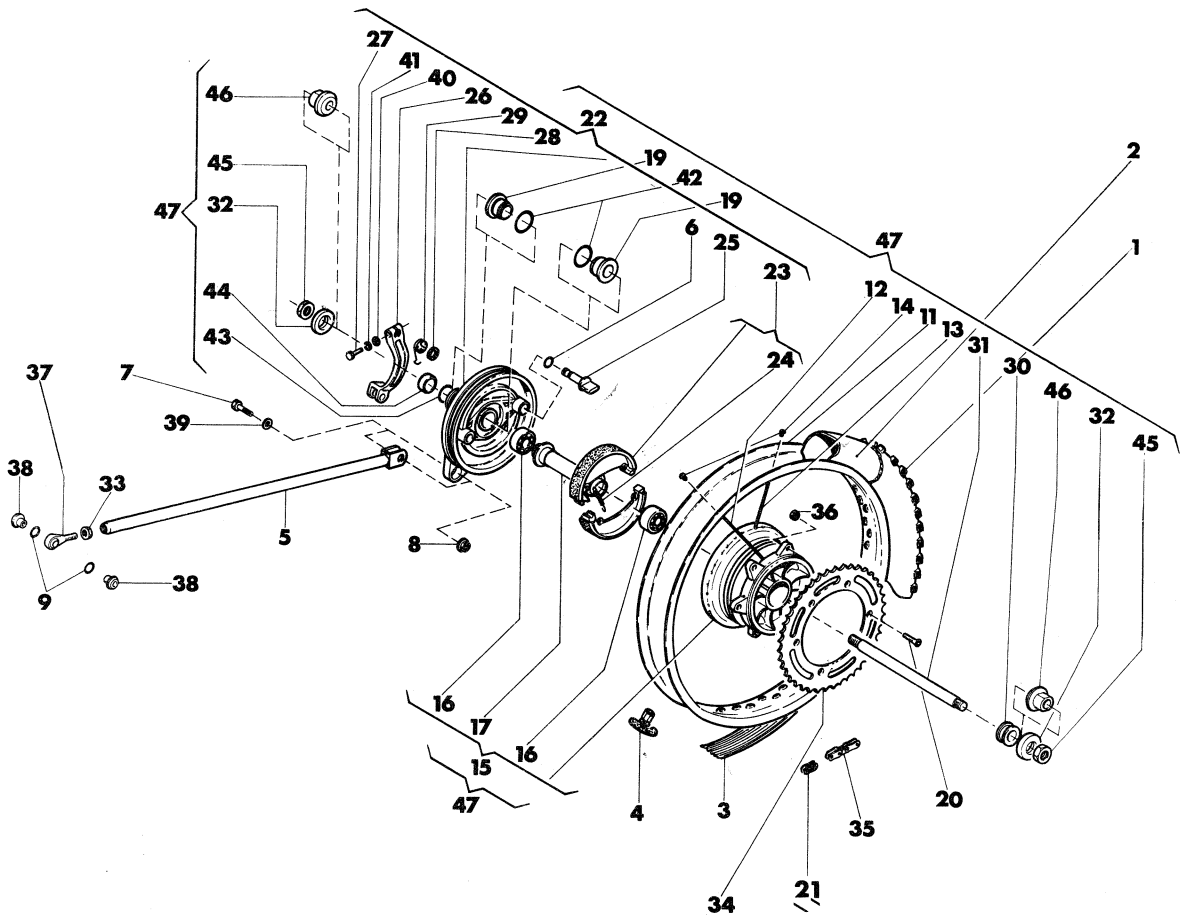

Index No. Pos. N.	Code N. Nr. Code N. Cod. Code Nr.	DENOMINAZIONE	NAME	DESIGNATION	BESHREIBUNG	Q.ty Q.tà Q.te M.ge	Validity Validità Validité Gultig
1	41763	Pneumatico 5,00×18'' MT35 Pirelli	Tire 5,00×18'' MT35 Pirelli	Pneu 5,00×18'' MT35 Pirelli	Reifem 5,00×18'' MT35 Pirelli	1	
2	18648	Camera d'aria	Inner tube	Chambre à air	Gummischlausch	1	
3	21611*	Fascia copriraggi	Rim strip	Bande de jantes	Felgenband	1	
	1688*	Fascia copriraggi	Rim strip	Bande de jantes	Felgenband	1	
4	32759	Staffa blocc. pneumatico	Bracket	Bride	Befestigungsbugel	2	
5	41310	Tirante	Tie rod	Tirant	Zugstange	1	
6	23114	Anello OR	«O» Ring	Joint «O»	O-Ring	1	
7	N1146-G22	Vite	Screw	Vis	Schraube	1	
8	40720	Dado	Nut	Ecrou	Mutter	1	
9	23116	Anello OR	«O» Ring	Joint «O»	O-Ring	2	
11	40534	Cerchio WM3/2,15x18''	Rim WM3/2,15×18''	Jante WM3/2,15×18''	Felge WM3/2,15×18''	1	
12	40535	Raggio lato corona	Spoke	Rayon	Speiche	18	
13	40536	Raggio lato freno	Spoke	Rayon	Speiche	18	
14	N29005	Nipplo	Nipple	Nipple	Nippel	36	
15	40538	Mozzo completo	Hub assy	Moyeu compl.	Radnabe Kpl.	1	
16	39651	Cuscinetto	Bearing	Roulement	Lager	2	
17	40542	Distanziale interno	Spacer	Entretoise	Abstandsstuck	1	
19	40547	Distanziale	Spacer	Entretoise	Abstandsstuck	2	
20	43893	Vite	Screw	Vis	Schraube	6	
21	29242	Giunto catena	Master link	Accouplement	Kupplung	1	
22	44319	Assieme coperchio portaceppi	Side plate assy	Couvercle compl.	Deckel Kpl.	1	
23	44322	Ceppi freno completi	Brake shoe assy	Sabots de frein compl.	Bremsbacke Kpl.	1	

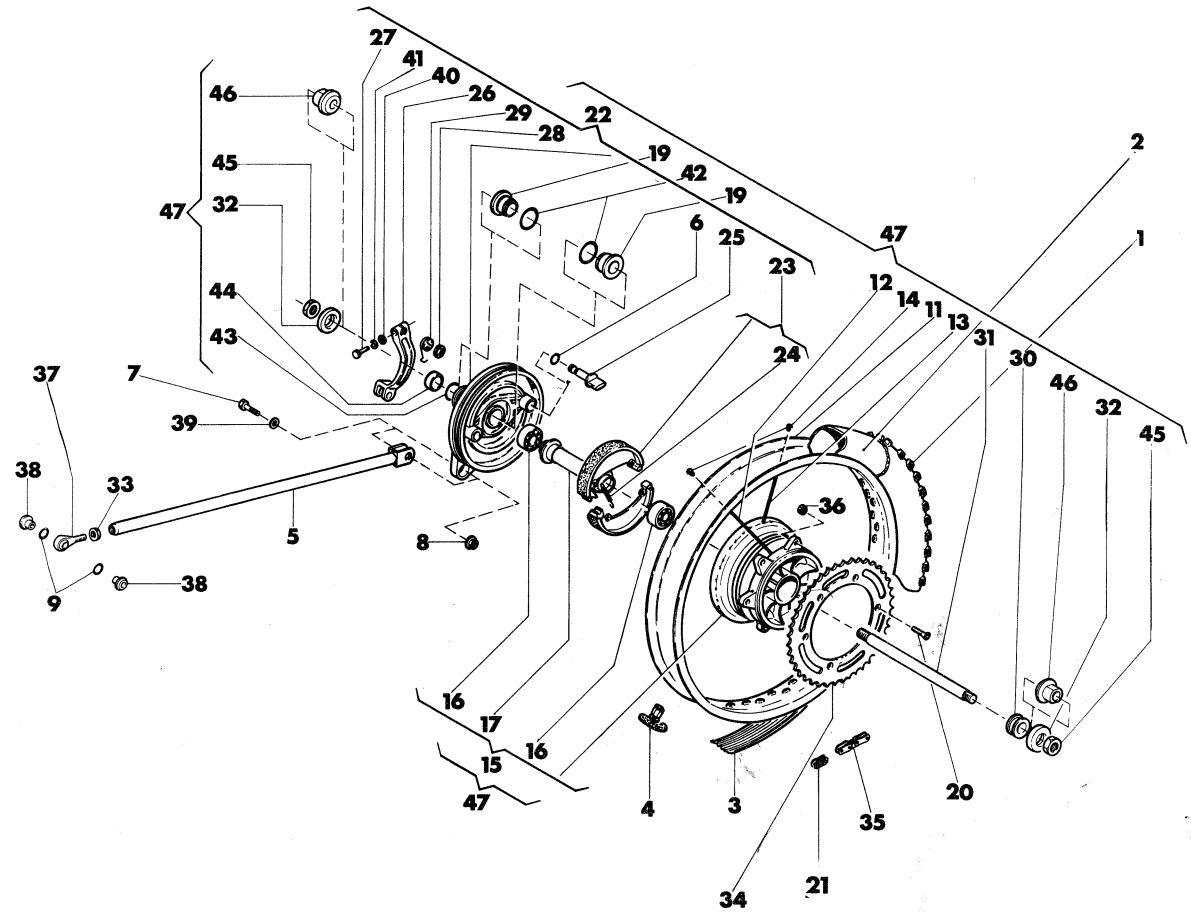

Index No. Pos. N.	Code N. Nr. Code N. Cod. Code Nr.	DENOMINAZIONE	NAME	DESIGNATION	BESHREIBUNG	Q.ty Q.tà Q.te M.ge	Validity Validità Validité Gultig
24	40554	Molla	Spring	Ressort	Feder	2	
25	44323	Camma	Cam	Came	Nocken	1	
26	44324	Leva com. portaceppi	Lever	Levier	Steuerhebel	1	
27	N1082-G22	Vite	Screw	Vis	Schraube	1	
28	9854	Rosetta	Washer	Rondelle	Scheibe	1	
29	40859	Molla	Spring	Ressort	Feder	1	
30	41305	Distanziale	Spacer	Entretoise	Abstandsstuck	1	
31	41306	Perno ruota	Pin	Pivot	Stift	1	
32	45204	Rosetta	Washer	Rondelle	Scheibe	2	
33	N15064-G22	Dado	Nut	Ecrou	Mutter	1	
34	40793	Corona Z=48 (di serie)	Sprocket Z=48 (standard)	Couronne Z=48 (en serie)	Kranz Z=48 (in serie)	1	
	40792	Corona Z=50	Sprocket Z=50	Couronne Z=50	Kranz Z=50	1	
35	43106	Catena REGINA 5/8'' × 6,5	Chain REGINA 5/8'' × 6,5	Chaine REGINA 5/8'' × 6,5	Katte REGINA 5/8'' × 6,5	1	
36	43283	Dado	Nut	Ecrou	Mutter	6	
37	45140	Terminale con snodo sferico	Articulate joint end	Bout du joint articulé	Anschaluss Klemme	1	
38	41380	Bussola	Bushing	Douille	Buchse	2	
39	N15506-G22	Rosetta piana	Washer	Rondelle	Scheibe	1	
40	N15504-G22	Rosetta piana	Washer	Rondelle	Scheibe	1	
41	N15536-G22	Rosetta elastica	Spring washer	Rondelle elastique	Federscheibe	1	
42	23110	Anello OR	«O» Ring	Joint «O»	«O» Ring	2	
43	26723	Anello OR	«O» Ring	Joint «O»	«O» Ring	1	
44	39652	Scodellino	Cap	Cupelle	Hülse	1	
45	N15085-G22	Dado	Nut	Ecrou	Mutter	2	
46	45203	Bussola	Bush	Douille	Buchse	2	
47	40533	Assieme ruota posteriore senza corona e pneumatico	Rear wheel assy without sprocket and tire	Roue AR compl. sans couronne et pneu	Hinterrad Kpl. ohne kranz und reifen	1	

*: In alternativa - In alternative - En alternative - Die Auswahl

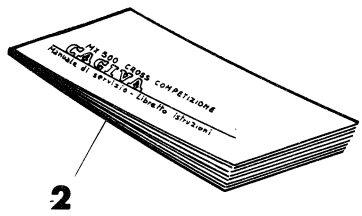

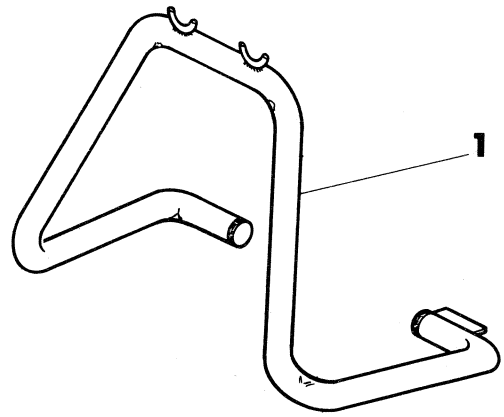

Index No. Pos. N.	Code N. Nr. Code N. Cod. Code Nr.	DENOMINAZIONE	NAME	DESIGNATION	BESHREIBUNG	Q.ty Q.tà Q.te M.ge	Validity Validità Validité Gultig
1	41319	Cavalletto	Stand	Beguille	Kippstander	1	
2	41927	Manuale per l'uso e la manutenzione	Handbook	Emploi d'entretien	Handbuch	1	

INDICE NUMERICO PROGRESSIVO / NUMERICAL INDEX / INDEX NUMERIQUE / NUMMERNVERZEICHNIS

DISEGNO DRAWING DESSIN ZEICHNUNG	PAGINA PAGE PAGE SEITE	DISEGNO DRAWING DESSIN ZEICHNUNG	PAGINA PAGE PAGE SEITE	DISEGNO DRAWING DESSIN ZEICHNUG	PAGINA PAGE PAGE SEITE
1045	13-15	22373	12-14	30809	29
1048/3-5-7	13-15	22613	6	30967	8
1199	28	23110	33	31060	28
1688	32	23114	32	31106	21
3271	9	23116	32	31128	21
3548	4	23117	23	31290	10
4103	18	23123	6	31307/30	5
4617	8	23158	17	31307/40	5
5761/65	18	23189	8	31307/50	5
5893/20	31	23981	18	31307/60	5
5893/40	31	23983	18	31307/70	5
5893/60	31	23985	18	31388	11
5893/80	31	23990	18	31914	4
6513	26	24058/260	18	32064	23
6597	9	24952	8	32065	23
6925	26	24958	9	32069/10	10
8146	8	25044	11	32069/30	24
9671	24	25145/10	10	32069/80	24
9854	33	25245	17	32069/100	24
10290	8	25304	31	32069/120	24
10904/3-6-10	10	26723	33	32102	28
11794/3-8-10	13-15	27065	31	32217	17
12029	18	27142	20	32485	8
12030	18	27143	20	32528	22
12032/70	18	27349	29	32531	19
12033	18	27466	31	32758	31
12034	18	27521	4	32759	32
12041/185-190	18	27865	10	32854	18
12045	18	27910/9	18	32855	18
12046	18	27960	9	32866	18
12048	18	28182	8	32867	18
12451	18	28327	16	33109	18
12723	26	28713	20	33211	18
13346	30	28926/20-25	16	33280	24
13825	24	28929	23	33470	24
15658	30	29058	30	33536	28
18048	7-19	29116	21	33564	24
18282/4-6 8-10	12-14	29117	21	33607	30
18422	4-9	29242	32	33748	18
18648	32	29627	30	33767	21
18922	28	29634	30	33946	9
19563	17	29861	16	34002	25
19620	8	29862	16	34083	6
21611	32	30343	25	34128/14	18
21811	17-25	30344	25	35006	10
21954	21	30728	8	35078	30

INDICE NUMERICO PROGRESSIVO / NUMERICAL INDEX / INDEX NUMERIQUE / NUMMERNVERZEICHNIS

DISEGNO DRAWING DESSIN ZEICHNUNG	PAGINA PAGE PAGE SEITE	DISEGNO DRAWING DESSIN ZEICHNUNG	PAGINA PAGE PAGE SEITE	DISEGNO DRAWING DESSIN ZEICHNUG	PAGINA PAGE PAGE SEITE
35099	6	36767	9	37633	23
35353	18	36768	9	37634	23
35408	4	36770	9	37635	23
35535	9	36772	8	37636	6-27
35588	17	36773	5	37637	28
35780	11	36786	9	37650	28
35781	11	36788	16	37652	29
35782	11	36792	16	37656	6-27
35816	10	36793	16	37661	28
35819	10	36794	16	37745	24-28
35874	10	36795	16	37746	19
35882	8	36796	16	37781	24
35905	8	36797	16	37782	23
35929	10	36798	16	37783	23
36140	13-15	36799	16	37785	23
36163	31	36800	16	37786	23
36164	30	36801	16	37805	19
36185	11	36804	16	37841	25
36186	11	36805	16	37862	19
36187	13-15	36807	16	37906	19
36188	13-15	36809	16	37947	19
36192	10	36817	4	37969	22
36194	10	36836	11	37979	21
36196	10	36849	11	37982	21
36197	13-15	36850	11	37990	22
36198	10	36854	11	38050	8
36199	10	36855	11	38081	27
36203	12	36856	11	38112	29
36206	12-14	36857	11	38115	24
36208	12	36860	11	38136	24
36209	12-14	36863	11	38214	9
36212	12	36864	11	38215	9
36213	12-14	36880	4	38216	7
36214	12-14	36881	4	38262	29
36215	13-15	36883	29	38286	10
36268	30	36888	12-14	38334	23
36380	10	36889	12-14	38334	23
36500	18	36982	17	38504	28
36664	5	37314	25	38601	4
36666	5	37339	23	38748	28
36678	8	37618	20	38752	28
36758	8	37619	20	38762	24
36760	8	37620	20	38763	24
36761	8	37622	19	38764	24
36763	8	37627	29	38766	24
36766	8	37632	7-19	38767	24

N° CATALOGO - CATALOG No. - Nr. CATALOGUE - KATALOG Nr.: 41926 PAGINA EMESSA Novembre '84 - PAGE IUSSED November '84 - PAGE IMPRIME Novembre '84 - SEITE HERAUSGEGEBEN November '84

INDICE NUMERICO PROGRESSIVO / NUMERICAL INDEX / INDEX NUMERIQUE / NUMMERNVERZEICHNIS

DISEGNO DRAWING DESSIN ZEICHNUNG	PAGINA PAGE PAGE SEITE	DISEGNO DRAWING DESSIN ZEICHNUNG	PAGINA PAGE PAGE SEITE	DISEGNO DRAWING DESSIN ZEICHNUG	PAGINA PAGE PAGE SEITE
38768	24	40324	24	40683	25
38769	24	40325	23	40684	25
38797	25	40327	28	40698	29
38798	25	40329	29	40705	25
38799	25	40330	27	40719	17-20-23
38800	25	40331	27	40720	20-26-29
38801	25	40333	27		30-32
38805	25	40334	27	40721	20-24
38810	28	40336	27	40723	23
39031	27	40337	27	40730	19
39238	27	40338	6	40746	23
39246	11	40340	27	40747	6
39247	11	40351	30	40748	6
39248	11	40367/1-2	4	40753	30
39510	12	40370	5	40755	6
39511	12-14	40373	4	40756	6
39512	12-14	40375	4	40764	23
39524	3	40376	4	40780	6
39651	32	40379	4	40781	6
39652	33	40380	11	40784	20
39682	8	40385	11	40792	33
39683	4	40387	10	40793	33
39685	4-9	40388	16	40811	23
39686	7	40390	7	40813	28
39687	6	40533	32	40814	29
39690	6	40534	32	40815	6
39694	4	40535	32	40816	6
39698	4	40536	32	40817	25
39699/5-7-10	4	40538	32	40818	21
39700	4	40542	32	40819	25
39726	30	40547	32	40859	33
39727	30	40554	33	40868	24
39729	30	40621	27	40902	17
40158	8	40622	6	40907	3
40221	20	40623	6	40914	30
40227	23	40624	6	41081	12
40250	25	40634	29	41109	4
40254	10	40636	29	41110	18
40259	20	40644	20	41223	20
40260	20	40645	20	41224	20
40270	23	40646	23	41229	29
40271	26	40647	26	41230	29
40309	20	40648	20	41231	26
40319	23	40649	23	41246	27
40320	23	40651	23	41253	21
40321	23	40653	28	41275	30

INDICE NUMERICO PROGRESSIVO / NUMERICAL INDEX / INDEX NUMERIQUE / NUMMERNVERZEICHNIS

DISEGNO DRAWING DESSIN ZEICHNUNG	PAGINA PAGE PAGE SEITE	DISEGNO DRAWING DESSIN ZEICHNUNG	PAGINA PAGE PAGE SEITE	DISEGNO DRAWING DESSIN ZEICHNUG	PAGINA PAGE PAGE SEITE
41276	30	41780	4	45425	29
41277	30	41821	10	46145	25
41278	30	41823	8	46146	30
41280	30	41927	34	46147	30
41291	31	42351	18	46149	30
41292	30	42471	11	46150	31
41293	30	42761	22	46151	4
41303	20	42791	27	46152	22
41304	20	43106	32	46174	20
41305	33	43178	3	46175	20
41306	33	43179	3	N1076-G22	8
41310	32	43203	10	N1077-G22	6
41313	33	43283	33	N1079-G22	7
41314	26	43699	14	N1081-G22	11-16-17
41316	30	43700	14		20-26-27
41317	30	43701	14	N1082-G22	33
41319	34	43702	14	N1083-G22	6-27
41371	7	43703	14	N1087-G22	27
41372	6	43704	14	N1089-G22	29
41373	6	43724	30	N1091-G22	23
41374	6	43823	3	N1137-G22	29
41376	24	43893	33	N1138-G22	29
41380	33	44072/30	18	N1144-G22	20
41381	21	44073	18	N1146-G22	32
41383	22	44074	18	N1148-G22	20-30
41384	21	44075	3	N1150-G22	20-23
41386	27	44265	16	N1152-G22	26
41387	21	44266	16	N1153-G22	20
41388	21	44267	12-14	N1219-G22	20
41389	21	44313	16	N2509-G22	4-30
41391	21	44319	32	N2510-G22	4-9
41392	21	44322	32	N2511-G22	9
41393	21	44323	33	N2512-G22	9
41394	21	44324	33	N2516-G22	8
41396	22	44344	20	N2519-G22	8
41398	22	44345	20	N2520-G22	8
41399	21	45030	21	N2521-G22	8
41400	22	45034	5	N2556-G19	22
41403	21	45134/30	18	N2556-G22	28
41406	22	45140	33	N2557-G22	10-21
41407	21	45150	29	N2558-G22	21
41408	22	45203	33	N2613-G22	21
41409	21	45204	33	N2926-G22	21
41410	21	45211	11	N3213-G22	17
41499	8	45212	11	N3841-G0	10
41763	32	45219	23	N4103-G22	25

N° CATALOGO - CATALOG No. - Nr. CATALOGUE - KATALOG Nr.: 41926 PAGINA EMESSA Novembre '84 - PAGE IUSSED November '84 - PAGE IMPRIME Novembre '84 - SEITE HERAUSGEGEBEN November '84

INDICE NUMERICO PROGRESSIVO / NUMERICAL INDEX / INDEX NUMERIQUE / NUMMERNVERZEICHNIS

DISEGNO DRAWING DESSIN ZEICHNUNG	PAGINA PAGE PAGE SEITE	DISEGNO DRAWING DESSIN ZEICHNUNG	PAGINA PAGE PAGE SEITE	DISEGNO DRAWING DESSIN ZEICHNUG	PAGINA PAGE PAGE SEITE
N7335-G22	6				
N7350-G22	20-29				
N15031-G22	27				
N15033-G0	11				
N15033-G22	26				
N15062-G22	26				
N15064-G22	20-24-33				
N15085-G22	33				
N15095-G22	4				
N15191-G22	27				
N15193-G22	21-29				
N15213-G22	23				
N15502-G22	27				
N15503-G22	17				
N15504-G22	4-20-21-33				
N15506-G22	20-23-26				
	29-31-33				
N15507-G22	20-23				
N15533-G22	4				
N15536-G22	4-27-33				
N15538-G22	24-29				
N15541-G22	23				
N15548-G22	19-24				
N15549-G22	6-19-23				
	24-27-29				
N15580	11				
N15587-G22	8				
N15636-G22	17				
N15638-G22	20				
N15656-G22	6				
N15673	7				
N15679-G22	16				
N15766-G22	17				
N15771-G22	23				
N15784-G22	23				
N20066-G22	26				
N21006	17				
N21012	11				
N21206-G0	10				
N21300-G0	22				
N21505	10				
N21507	10-11				
N21542	12-14				
N21923	26				
N21938	21				
N29005	30-32				